# Domal Slide PA 180 Scorrevoli

domal

# Indice


I Introduzione tecnica

A Accessori

B Guarnizioni

C Attrezzature

D Profilati -p

E Profilati I:I

F Distinte

G Sezioni

H Lavorazioni

K Squadrette

Condizioni generali di vendita


VERIFICARE SEMPRE LA DISPONIBILITA' DI NUOVI AGGIORNAMENTI

domal

NOVEMBRE 2013
DOC- 0000902256

**CONSIGLI PRATICI PER:**

- **LAVORAZIONE**
- **PROTEZIONE**
- **PULIZIA**
- **MANUTENZIONE**

**DELL' ALLUMINIO VERNICIATO ED OSSIDATO**

1. **IMBALLAGGIO.** Impiegare la giusta protezione, evitando di esporre il profilo protetto direttamente ai raggi solari. In ogni caso il prodotto impiegato per eventuali reimballi deve essere compatibile con la verniciatura o con l'ossidazione ed occorre seguire le istruzioni del fornitore.

2. **LAVORAZIONE.** Durante tutte le fasi di lavorazione manovrare i profilati con estrema delicatezza ed accertarsi che l'ambiente di lavoro sia pulito. Usare la massima cura nella movimentazione dei pezzi. Evitare il contatto con scorie o residui di limature delle lavorazioni precedenti.

3. **ATTREZZATURE.** Accertarsi che i macchinari e gli utensili siano sempre efficienti ed adatti al compito da svolgere, in particolare le lame e le troncatrici. Per il raffreddamento degli utensili evitare prodotti che possono intaccare la colorazione dei profilati e pregiudicarne la qualità.

4. **SIGILLATURA.** Sigillare accuratamente con prodotti idonei tutti i tagli e/o fori di lavorazione del serramento, bloccando ogni zona soggetta ad infiltrazione. Accertarsi sempre che ci sia un corretto drenaggio all'interno dello scatolato del serramento.

5. **ACCESSORI.** Utilizzare esclusivamente accessoristica di ottima qualità. La viteria deve sempre essere in materiale adatto e, possibilmente, isolato. Ricordare sempre che tutto ciò che non è alluminio, ma è in contatto con quest'ultimo, può creare problemi di corrosione. Evitare l'uso delle squadrette in ferro non opportunamente trattate.

6. **LUBRIFICANTI.** Eseguire con particolare attenzione ed appositi olii la lubrificazione dell'accessoristica.

7. **POSA IN OPERA.** La buona norma richiede sempre di installare per ultimo il serramento in alluminio, evitando in questo modo possibili inconvenienti dovuti al contatto con sostanze presenti in cantiere che possono danneggiare le superfici verniciate o anodizzate.

8. **MANUTENZIONE E PULIZIA.** Per mantenere il più possibile inalterate nel tempo le superfici anodizzate o verniciate, è necessario che le stesse vengano opportunamente pulite con prodotti appositi.

**In ogni caso si raccomanda vivamente di:**

- Pulire le superfici quando non sono esposte a fonti di calore diretto, ad esempio i raggi solari.
- Usare per la pulizia una spugna o un panno bagnato con l'apposito detergente.
- Il detergente deve essere: neutro, non abrasivo, non a base di ammoniaca, non a base di cloro (ad esempio candeggina).
- Le parti meccaniche debbono essere: pulite ed oliate tramite spray al silicone oppure al teflon e controllate anche a livello di usura.

**La HYDRO BUILDING SYSTEMS S.P.A. fornisce prodotti con finiture garantite dai marchi QUALANOD e QUALICOAT**

**Peso profilati guarnizioni:**

Il peso riportato sul catalogo per i profilati e le guarnizioni è quello teorico quindi potrà variare in funzione delle tolleranze dimensionali e di spessore regolamentate dalle norme.
(Norma EN 12020/2 pei profilati e norma UNI EN 12365-1 per le guarnizioni).

**Lega di estrusione:**

I profilati sono estrusi in lega EN AW 6060 – EN 573/3 con stato di fornitura T6 – EN 515.

**Lunghezza delle barre**

La lunghezza commerciale delle barre dei profilati è di mm 6650. Alcuni profill sono tenuti a scorta con altre misure.
Per eventuali dimensioni differenti contattare i servizi commerciali.

**Dimensione dei profilati:**

Le dimensioni riportate per i profilati sono quelle teoriche quindi potranno variare, a causa delle tolleranze di estrusione (Norma EN12020/2).
Detta variabilità può risultare più evidente nelle cavità previste per l'inserimento di accessori e guarnizioni.
Anche gli accoppiamenti possono risentire di queste variazioni dimensionali.
Le cave piccole, in particolare quelle delle guarnizioni, possono essere sensibilmente ridotte, nel caso di profilati verniciati, dello spessore della vernice stessa.

**Dimensioni di taglio:**

Nel presente catalogo sono riportate le distinte di taglio e gli schemi di lavorazione.
Le dimensioni teoriche riportate sono esatte, ma nella pratica dovranno essere considerati gli arrotondamenti che la tecnica e l'attrezzatura della propria officina consigliano.

**Costruzione dei serramenti:**

I riferimenti delle quote L e H del catalogo, coincidenti con la parte tubolare del profilato, corrispondono ai riferimenti generalmente riportati sulle troncatrici.

**Riferimento quote:**

I riferimenti delle quote L e H del catalogo, coincidenti con la parte tubolare del profilato, corrispondono ai riferimenti riportati sulle troncatrici.

**Schemi, sezioni e collegamenti al muro:**

Gli schemi, le sezioni e gli attacchi a muro riportati sul catalogo, non hanno valore limitativo, ma sono soluzioni consigliate ed esemplificazioni di alcune situazioni più comunemente riscontrate nelle realtà.

**Tolleranza posa in opera:**

Tra l'interno del controtelaio in acciaio e l'esterno della parte tubolare del serramento è consigliabile lasciare una tolleranza di posa di circa mm.7 per lato.

Considerata la sporgenza (mm.2÷3) della piastrina circolare di appoggio degli espansori, per il fissaggio a muro rimane uno spazio utile per le eventuali imperfezioni di verticalità e orizzontalità di mm. 5÷4 per lato in modo da poter sistemare a piombo e a livello il serramento.

**Dimensioni dei serramenti:**

Nel determinare le dimensioni dei serramenti occorre valutare diversi fattori: il momento di inerzia dei profilati, le dimensioni delle ante mobili, la qualità e la portata degli accessori, il tipo di fissaggio a muro, la posa (altezza, esposizione, zone di vento ecc..). Questi dati sono valutabili sulla base della conoscenza pratica dell'arte dei vari cataloghi, dei manuali tecnici e delle prescrizioni UNCSAAL.
I diagrammi riportati sono stati elaborati sulla base dei momenti d'inerzia frontale dei profili.

**Verniciatura:**

Al fine di limitare il processo di corrosione filiforme si devono seguire alcune importanti regole: sigillare le parti tagliate, evitare ristagni di condensa all'interno del serramento e prestare la massima attenzione alla posa in opera.
I profilati a taglio termico, se sottoposti a verniciatura, devono subire un trattamento di cottura a temperatura di 180°(-0°+20°) per circa 20-22 minuti.
Durante tutto il processo di verniciatura, i profilati devono essere opportunamente supportati in modo da mantenere la rettilineità iniziale e non subire deformazioni.

**Tutti i dati riportati nel presente catalogo sono indicativi e non impegnano la HYDRO BUILDING SYSTEMS S.p.A.**

**La HYDRO BUILDING SYSTEMS S.p.A. si riserva la facoltà di apportare, in qualsiasi momento, le modifiche che riterrà opportune.**

**Profilati, accessori e guarnizioni riportati su questo catalogo sono brevettati.**

**Quanto riportato in questo catalogo è di proprietà esclusiva della HYDRO BUILDING SYSTEMS S.p.A. e, a termini di legge, ne è vietata la vendita e la riproduzione, anche parziale , se non esplicitamente autorizzata.**

**Nella costruzione e nella posa in opera dei serramenti si consiglia di osservare e rispettare le normative, le prescrizioni e le raccomandazioni specifiche , esistenti in Italia.**

**Per la realizzazione dei serramenti si invita ad attenersi alla tecnologia costruttiva ed applicativa riportata sul catalogo tecnico e di utilizzare le guarnizioni e gli accessori consigliati.**

**La responsabilità della HYDRO BUILDING SYSTEMS S.p.A. è in ogni caso limitata alla sola sostituzione di quei prodotti che risultassero difettosi all'origine, prima di qualsiasi lavorazione.**

**DESCRIZIONE TECNICA DEL SISTEMA**

**Profilati in alluminio:**
Estrusi in lega: EN AW 6060
Stato di fornitura: T6
Tolleranze dimensionali e spessori: EN 12020/2
Inserimento del vetro con fermavetro
Applicazione: a scatto, fermavetri rettangolari, smussati, stondati, style
a contrasto, fermavetri rettangolari

**Tipo di tenuta aria-acqua:**
Guarnizione in EPDM sulle ante.
Spazzola con pinna centrale in polipropilene su labirinto centrale.

**Dimensione di base del sistema:**
Per i telai fissi: 180 mm
Per il telaio mobile: 66.5 mm
Altezza sede del vetro: 20 mm (altezza netta)
Sovrapposizione al muro dei telai fissi: 30 mm
Spazio per vetro: variabile da 14.5 mm fino a 49.5 mm a secondo del vetro impiegato.

**Impiego:**
Consente la costruzione di porte scorrevoli a 2-4 ante su 2 binari o1 anta a scomparsa nel muro.

**Collaudo presso l'organismo notificato ITC-CNR di Milano**
**Dimensione del campione : L 2100 x H 2310mm**
**Tipoloia: 2 ante scorrevoli alza e scorri.**

| | |
|---|---|
| Permeabilita' all' aria : classe 3 | (UNI EN 12207-UNI EN 1026) |
| Tenuta all' acqua: classe 7A | (UNI EN 12208-UNI EN 1027) |
| Resistenza al carico del vento: classe C5 | (UNI EN 12210-UNI EN 12211) |

**DESCRIZIONE DEL CAPITOLATO**

Serramenti costruiti ad una o più ante apribili a sollevamento e scorrere, realizzate con profilati estrusi in alluminio, lega EN AW 6060, secondo le norme UNI 9006/1 con stato di fornitura T6, tolleranze dimensionali e spessori secondo le norme EN 12020/2.
Il Telaio fisso ha una profondità totale di 180mm, mentre il telaio mobile, per garantire una maggiore resistenza alla pressione dinamica del vento, ha una profondità di 66.5mm con aletta cingivetro esterna sagomata in modo concavo.
L'aletta di sovrapposizione al muro è di 30mm.
I profilati sono di tipo isolato avendo la sagoma composta da due estrusi in alluminio collegati meccanicamente e separati termicamente mediante listelli in materiale plastico che riducono lo scambio termico tra le masse metalliche.
L'interruzione del ponte termico è ottenuta dall'interposizione dei listelli separatori composti da poliammide rinforzato con fibre di vetro e caratterizzati da un basso valore di conduttività termica.
Le dimensioni fisiche dei listelli sono di 26mm e 15mm di profondità e di 2mm di spessore. Il loro bloccaggio è meccanico con rullatura dall'esterno, previa zigrinatura delle sedi di alluminio per evitare scorrimenti.
Per il telaio fisso ci sono due soluzioni di assiemaggio: 45° o 90°.
Per la soluzione a 45°, i telai fissi sono assemblati con due squadrette a bottone o con viti di profondità 15mm, mentre nei telai mobili hanno profondità 36.4mm.
I collegamenti ad angolo devono essere realizzati, oltre alle squadrette a bottone o alle viti anche con l'uso di colle poliuretaniche che contribuiscono a garantire resistenza nel tempo alle giunzioni.
I fermavetri sono installati mediante uno scatto ottenuto per elasticità del materiale e hanno sedi per l'inserimento delle guarnizioni per la tenuta del vetro.
Nella soglia inferiore dovranno essere praticate delle asole sagomate per lo scarico dell'acqua.
Queste asole non dovranno venire a contatto con le fresature per i drenaggi dell'acqua di condensa, che dovrà essere evacuata attraverso il canale interno della guida inferiore.
Alle teste delle guide orizzontali si applicano tappi di tenuta laterali in neoprene biadesivo per impedire infiltrazioni d'acqua nel collegamento con i montanti.
Speciali accessori devono essere posti nel canale centrale per assicurare la continuità di tenuta.
Il canale interno della guida inferiore ha anche il compito di convogliare le acque meteoriche all'esterno, da dove vengono eliminate attraverso le asole nelle guide o nella tubolarità.
Accessori e guarnizioni sono essere quelli studiati e realizzati per la serie.
I serramenti dovranno garantire, secondo le Norme Europee, le seguenti caratteristiche:

| | |
|---|---|
| Permeabilita' all' aria : classe 3 | (UNI EN 12207-UNI EN 1026) |
| Tenuta all' acqua: classe 7A | (UNI EN 12208-UNI EN 1027) |
| Resistenza al carico del vento: classe C5 | (UNI EN 12210-UNI EN 12211) |

## DIAGRAMMA DEI LIMITI D'IMPIEGO

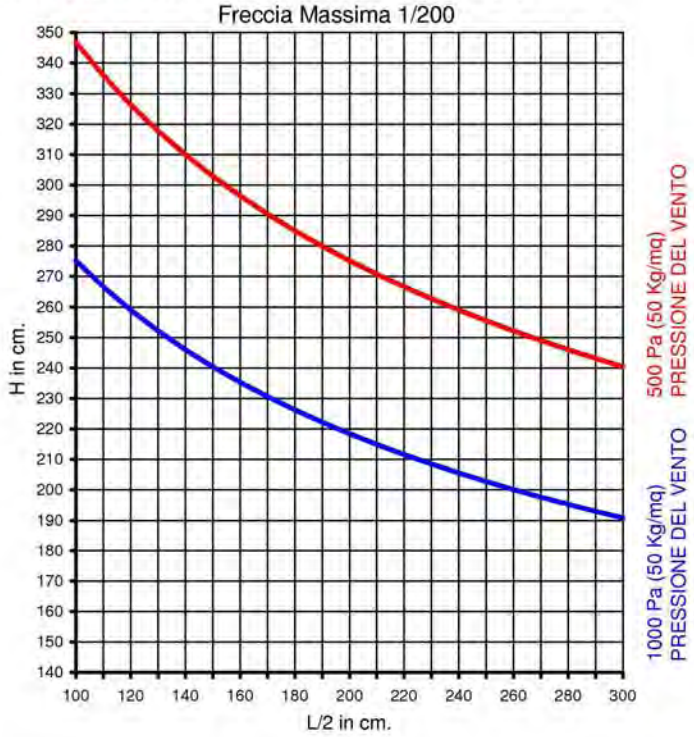


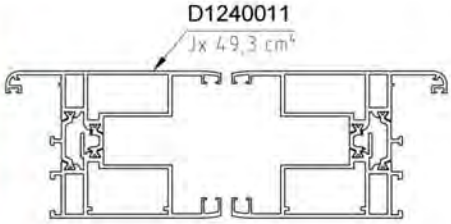


Jx TEORICO = 98,6 $cm^4$
Jx DI CALCOLO = 78,9 $cm^4$

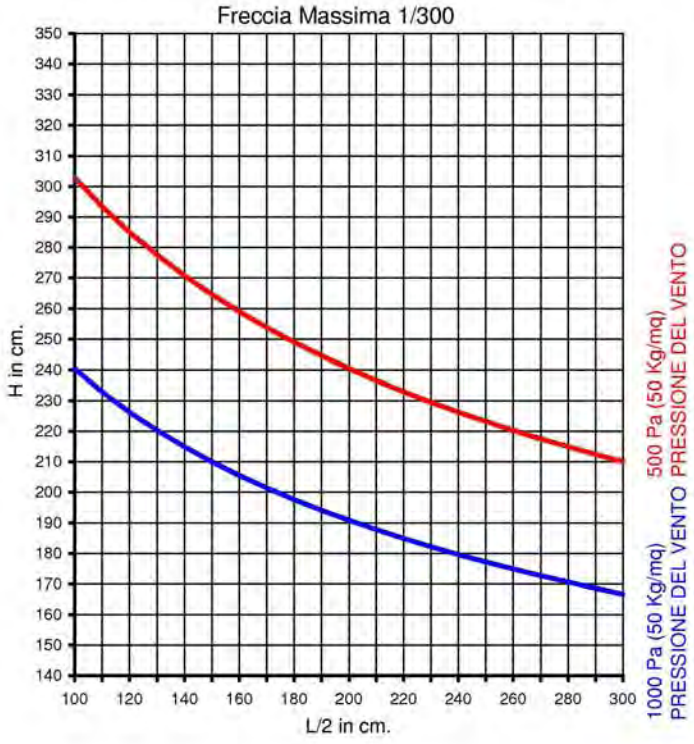


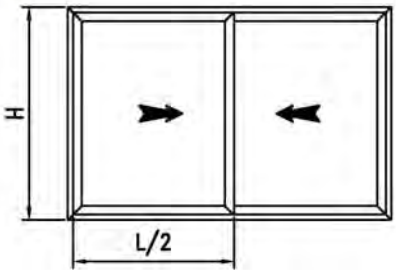


VERIFICARE CHE LA FRECCIA DEL PROFILATO SIA COMPATIBILE COL VETRO IMPIEGATO

I DIAGRAMMI QUI RIPORTATI NON PRENDONO IN CONSIDERAZIONE LA RESISTENZA DEGLI ACCESSORI

## DIAGRAMMA DEI LIMITI D'IMPIEGO

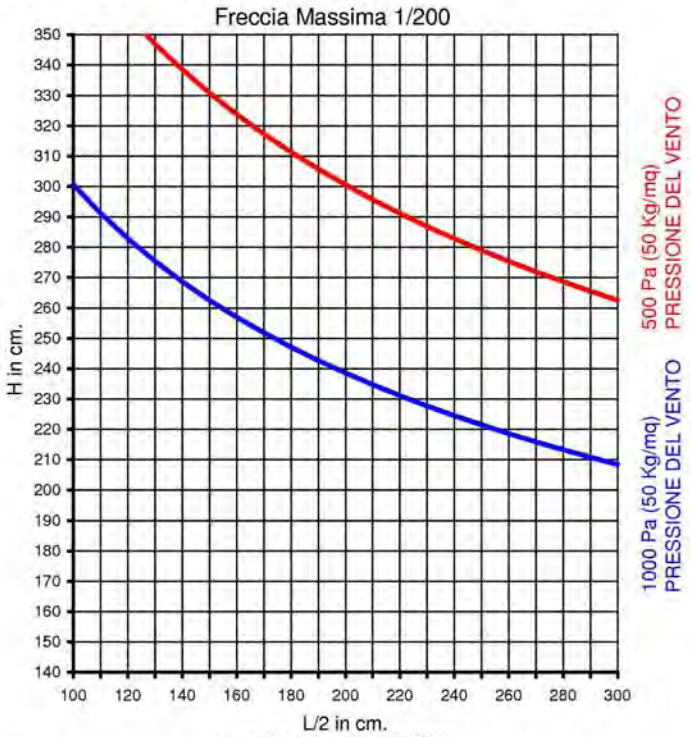


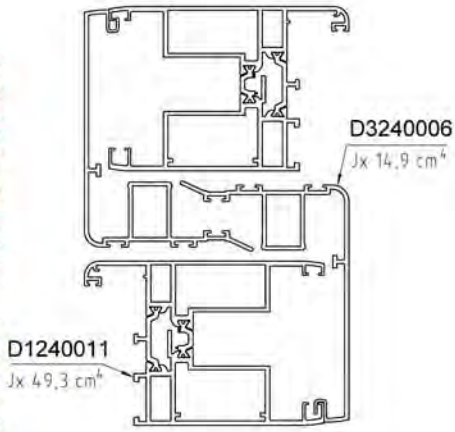


Jx TEORICO = 128,4 $cm^4$
Jx DI CALCOLO = 102,7 $cm^4$

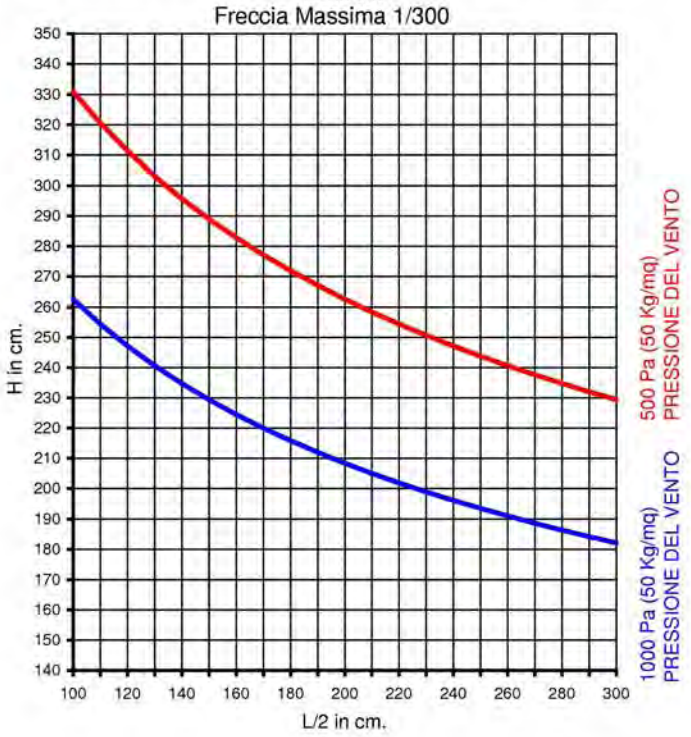


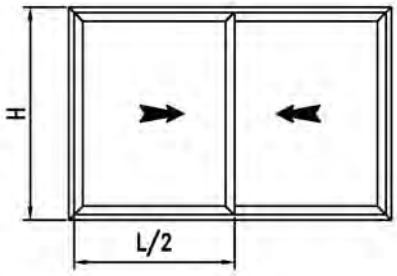


VERIFICARE CHE LA FRECCIA DEL PROFILATO SIA COMPATIBILE COL VETRO IMPIEGATO

I DIAGRAMMI QUI RIPORTATI NON PRENDONO IN CONSIDERAZIONE LA RESISTENZA DEGLI ACCESSORI

# NOTE

# NOTE

| ACCESSORI | CODICE | DESCRIZIONE | MATERIALE |
|---|---|---|---|
| 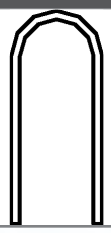 | D4000000 | GUIDA IN ACCIAIO | ACCIAO INOX |
| | D4074008 | TAPPO RACCOGLI CONDENSA | PVC |
| | D4220016 | TAPPO DI TENUTA CENTRALE INFERIORE | NEOPRENE |
| | D4220017 | TAPPO DI TENUTA CENTRALE SUPERIORE | NEOPRENE |
| | D4220025 | TAPPI DI TENUTA SOGLIA E TRAVERSO SUPERIORE | NEOPRENE |
| | D4240046 | CAPPETTA COPRIFORO SCARICO ACQUA | PVC |
| | D4240050 | TAPPO COPRIFORO Ø11.5mm | PVC |
| | D4240063 | TAPPO ANTISFILAMENTO E FINE CORSA | MISCELLA-NEO |

| ACCESSORI | CODICE | DESCRIZIONE | MATERIALE |
|---|---|---|---|
| | D4240087 | SUPPORTO SERRATURA CREMAGLIERA PER GU934 | NYLON |
| 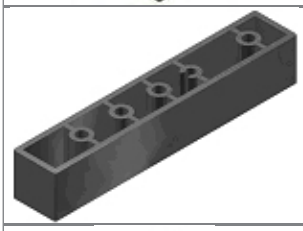 | D4240088 | SUPPORTO PER CARRELLO ANTERIORE | ABS |
| | D4240089 | DISTANZIALE FINE CORSA | NYLON |
| | D4240090 | COPPIA TAPPI COPRI TRANCIATURA INFERIORE E SUPERIORE | NYLON |
| | D4240093 | PARACOLPI | NYLON |
| | D4240100 | TASSELLO APPOGGIO VETRO | PVC |
| | D4240105 | CONFEZIONE N° 1 CAPPETTA CON VALVOLA E N°1 BOCCOLE CON VALVOLA SCARICO ACQUA | NYLON |
| | D4240144 | DISTANZIATORE ANTE | PVC |

| ACCESSORI | CODICE | DESCRIZIONE | MATERIALE |
|---|---|---|---|
| | D4250012 | SQUADRETTA PRESSOFUSA A SCATTO H 14.5 - L 28.58.5 | MISCELLA-NEO |
| | D4250025 | SQUADRETTA DI ALLINEAMENTO CON ECCENTRICO H 20.5 | MISCELLA-NEO |
| | D4250041 | SQUADRETTA PRESSOFUSA AD AVVITARE H 36 - L 17 | MISCELLA-NEO |
| | D4270017 | VITE LUNGHEZZA 100mm PER MANIGLIA DOPPIA | ACCIAIO |
| | D4280014 | PRESSORE RAPID BLOCK Z-P CON PERNO DA 22.5mm | ZAMA |
| | D4280021 | ANGOLO PRESSOFUSO UNIVERSALE | ALLUMINIO |
| 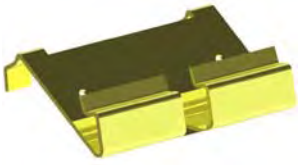 | D4280027 | CLIPS PER PROFILATI FERMAVETRO CURVI | ACCIAIO |
| | D4280058 | ANGOLO PRESSOFUSO UNIVERSALE PER FERMAVETRI SAGOMATI | ALLUMINIO |

| ACCESSORI | CODICE | DESCRIZIONE | MATERIALE |
|---|---|---|---|
| | D5270004 | COLLANTE MONOCOMPONENTE PER METALLI | COLLA |
| | D5270005 | ALUGLIT PER PULIZIA SUPERFICI VERNICIATE (FLACONI 250ml) | SILICONE |
| | D5270006 | ALUGLIT PER PULIZIA SUPERFICI OSSIDATE (FLACONI 250ml) | SILICONE |
| | D6220006 | SERRATURA A CREMAGLIERA GR22 PER H ANTA 2115-2750 | ACCIAIO ZINCATO |
| | D6220007 | SERRATURA A CREMAGLIERA GR20 PER H ANTA 1865-2350 | ACCIAIO ZINCATO |
| | D6220028 | MEZZO CILINDRO PER MANIGLIA SINGOLA 55-10 | MISCELLA-NEO |
| | D6220029 | CILINDRO PASSANTE 50-55 ANTI-INTRUSIONE | MISCELLA-NEO |
| 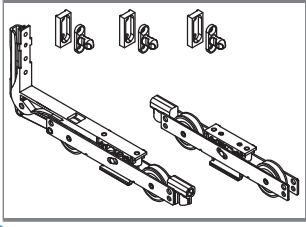 | D6250026 | KIT BASE FERRAMENTA ALZANTE PORTATA 300 Kg | ACCIAIO |

| ACCESSORI | CODICE | DESCRIZIONE | MATERIALE |
|---|---|---|---|
| | D6250028 | ASTA DI COLLEGAMENTO CARRELLI 1850mm | ACCIAIO |
| | D6250029 | ASTA DI COLLEGAMENTO CARRELLI 3300mm | ACCIAIO |
| | D6250061 | CAVALLOTTO PER CHIUSURA “PER PERSIANA” | PVC |
| | D6250062 | KIT DI CHIUSURA PER MANIGLIE “PER PERSIANA” | MISCELLA-NEO |
| | D6250063 | INCONTRO PER CHIUSURE VERTICALI “PER PERSIANA” | ZAMA |
| | D6260052 | MANIGLIA SINGOLA PER SCORREVOLE ALZANTE SENZA FORO YALE | MISCELLA-NEO |
| | D6260053 | MANIGLIA DOPPIA SCORREVOLE ALZANTE CON FORO YALE | MISCELLA-NEO |
| | D6260063 | MANIGLIA A VASCHETTA | MISCELLA-NEO |

| ACCESSORI | CODICE | DESCRIZIONE | MATERIALE |
|---|---|---|---|
| | D6260072 | MANIGLIA SINGOLA PER SCORREVOLE ALZANTE CON FORO YALE | MISCELLA-NEO |
| | D6260073 | MANIGLIA ESTRAIBILE PER SCORREVOLE ALZANTE | MISCELLA-NEO |
| | D6260075 | QUADRO LUNG.170 PER MANIGLIA DOPPIA | ACCIAIO |
| | D6260076 | QUADRO LUNG.115 PER MANIGLIA EXTRAIBILE | ACCIAIO |
| | D6260077 | KIT DISCHETTO DI COPERTURA MANIGLIA ESTRAIBILE | ALLUMINIO |
| | D6260078 | MANIGLIA A INCASSO INTERNA 'PRATIKA' "PER PERSIANA" | MISCELLA-NEO |
| | D6260079 | MANIGLIA AD INCASSO 'PRATIKA' CON SERRATURA "PER PERSIANA" | MISCELLA-NEO |
| | D6260080 | MANIGLIA AD INCASSO 'PRATIKA' INTERNA-ESTERNA "PER PERSIANA" | MISCELLA-NEO |

| ACCESSORI | CODICE | DESCRIZIONE | MATERIALE |
|---|---|---|---|
| | D6260081 | MANIGLIA DOPPIA RIBASSATA SCORREVOLE ALZANTE CON FORO YALE | MISCELLA-NEO |

| ACCESSORI | CODICE | DESCRIZIONE | COLORE | MATERIALE |
|---|---|---|---|---|
| | D4210005 | SPAZZOLINO DI TENUTA 7X9mm | GRIGIO | POLIPRO-PILENE |
| | D4210014 | GUARNIZIONE COESTRUSA A CHIODO 2-3mm | NERO | PVC |
| | D4210021 | GUARNIZIONE A CHIODO 3-5mm | NERO | EPDM |
| | D4210022 | GUARNIZIONE A CHIODO 4-6mm | NERO | EPDM |
| | D4210023 | GUARNIZIONE PER VETRO INTERNA 3-4mm | NERO<br>BIANCO<br>MARRONE | EPDM |
| | D4210027 | GUARNIZIONE PER VETRATURA ESTERNA 3mm | NERO<br>BIANCO<br>MARRONE | EPDM |
| 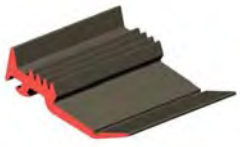 | D4210028 | GUARNIZIONE PER VETRO ESTERNA A CAPPOTTO 3-4mm | NERO | EPDM |
| | D4210030 | GUARNIZIONE D’ISOLAMENTO CONTROTELAIO | NERO | EPDM |

| ACCESSORI | CODICE | DESCRIZIONE | COLORE | MATERIALE |
|---|---|---|---|---|
| | D4210032 | GUARNIZIONE PER SUPPORTO SILICONE CINGIVETRO ESTERNA 3mm | NERO | EPDM |
| 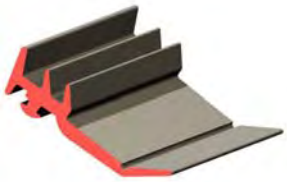 | D4210033 | GUARNIZIONE PER VETRO INTERNA A CAPPOTTO 3-4mm | NERO | EPDM |
| 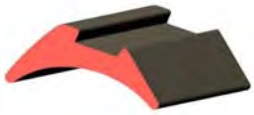 | D4210036 | GUARNIZIONE A CHIODO 2mm | NERO<br>BIANCO<br>MARRONE | EPDM |
| | D4210037 | GUARNIZIONE A CHIODO 3mm | NERO<br>BIANCO<br>MARRONE | EPDM |
| | D4210038 | GUARNIZIONE A CHIODO 4-5mm | NERO<br>BIANCO<br>MARRONE | EPDM |
| | D4210041 | GUARNIZIONE CINGIVETRO A CHIODO 1-2mm PRETAGLIATA | NERO | EPDM |
| | D4210042 | GUARNIZIONE CINGIVETRO A CHIODO 3-4mm PRETAGLIATA | NERO | EPDM |
| | D4210043 | GUARNIZIONE CINGIVETRO A CHIODO 5-6mm PRETAGLIATA | NERO | EPDM |

| ACCESSORI | CODICE | DESCRIZIONE | COLORE | MATERIALE |
|---|---|---|---|---|
| | D4210066 | GUARNIZIONE COPERTURA TAGLIO TERMICO | GREZZO | EPDM |
| | D4210067 | GUARNIZIONE BATTUTA VERTICALE ANTA | GREZZO | EPDM |
| | D4210068 | GUARNIZIONE BATTUTA ORIZZONTALE ANTA | GREZZO | EPDM |
| | D4210099 | GUARNIZIONE A CHIODO A CAPPOTTO DA 2-3mm | NERO | EPDM |
| | D4210100 | GUARNIZIONE A CHIODO A CAPPOTTO DA 3-4mm | NERO | EPDM |
| | D4220007 | ANGOLO VULCANIZZATO | NERO | EPDM |
| 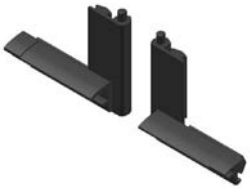 | D4220014 | ANGOLO VULCANIZZATO PER GUARNIZIONE BATTUTA ANTE | GREZZO | EPDM |
| 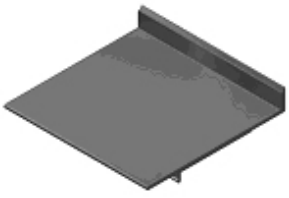 | D4230005 | PROFILO IN ABS TENUTA SOGLIA | GREZZO | PVC |

| ACCESSORI | CODICE | DESCRIZIONE | COLORE | MATERIALE |
|---|---|---|---|---|
| 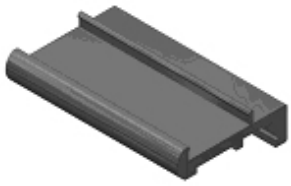 | D4230006 | DISTANZIALE ISOLAMENTO LABIRINTO CENTRALE | GREZZO | PVC |
| | D4230007 | INCONTRO CENTRALE PER QUATTRO ANTE DOMALWOOD SLIDEPA180 | GREZZO | ABS |
| | D4230010 | SOTTOVETRO ISOLANTE IN PVC FLESSIBILE L=27mm HC65 | GREZZO | PVC |

| RAPPRESENTAZIONE | CODICE | DESCRIZIONE TECNICA |
|---|---|---|
| | D5240013 | PUNZONATRICE BASE LAVORAZIONE SERIE DOMAL SLIDE Pa180<br><br>- FORO-ASOLA TELAIO D1240038 PER SQUADRETTE PRESSOFUSE A SCATTO<br>- FORO-ASOLA TELAIO D1240042 PER SQUADRETTE PRESSOFUSE A SCATTO<br>- FORO-ASOLA ANTA D1240043 PER SQUADRETTE PRESSOFUSE AD AVVITARE<br>- LAVORAZIONI PER FISSAGGIO TELAIO MONTANTE D1240038 TRAVERSI D1240039 D1240041<br>- TRANCIATURA MONTANTE E TRAVERSO SUPERIORE PER INSERIMENTO SQUADRETTA D4250012<br>- TRANCIATURA PER AVVITAMENTO GUIDE INFERIORI<br>- TRANCIATURA PER FISSAGGIO TRAVERSO SUPERIORE E SOGLIA<br>- TRANCIATURA PER FISSAGGIO TRAVERSO SUPERIORE E SOGLIA BASSA<br>- LAVORAZIONE LABIRINTO INTERNO ESTERNO |
| | D5260004 | PUNTA Ø7-Ø16.2 PER ESPANSORI RAPID BLOCK<br><br>- FORATURA E MONTAGGIO ESPANSORE<br>- LAVORAZIONE APPLICAZIONE ESPANSORI |
| | D5260005 | LAMATORE Ø19.5 PER D5260004<br><br>- FORATURA E MONTAGGIO ESPANSORE |
| | D5260006 | CHIAVE PER ESPANSORI RAPID BLOCK<br><br>- FORATURA E MONTAGGIO ESPANSORE |
| | D5260026 | GRUPPO FRESE ACCOPPIAMENTO TRAVERSI/ZOCCOLI SLIDE Pa180<br><br>- LAVORAZIONE TRAVERSO ZOCCOLO |
| | | |

# NOTE

| SEZIONE | CODICE | INERZIA IX | INERZIA IY | MODULO WX | MODULO WY | PESO Kg | DESCRIZIONE |
|---|---|---|---|---|---|---|---|
| | D0050013 | 0,16 | 2,14 | 0,33 | 0,85 | 0,241 | PROFILATO OVALINA 50mm |
| | D1240007 | 196,69 | 5,5 | 27,3 | 3,44 | 2,137 | PROFILATO MONTANTE TELAIO |
| | D1240008 | 28,64 | 67,46 | 11,21 | 40,87 | 3,314 | PROFILATO SOGLIA |
| | D1240009 | 23,66 | 58,3 | 9,53 | 37,08 | 2,955 | PROFILATO TELAIO TRAVERSO SUPERIORE |
| | D1240010 | 301,48 | 5,99 | 31,08 | 3,8 | 2,247 | PROFILATO TELAIO PERSIANA |
| 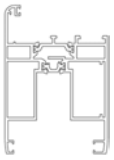 | D1240011 | 45,78 | 7,9 | 9,49 | 14,45 | 2,382 | PROFILATO ANTA |
| 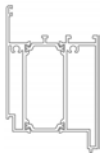 | D1240012 | 39,01 | 4,08 | 7,91 | 10,72 | 2,032 | PROFILATO ZOCCOLO RIPORTATO |
| 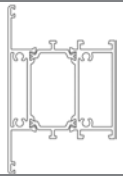 | D1240013 | 30,89 | 3,56 | 6,4 | 9,48 | 2,005 | PROFILATO TRAVERSO |
| | D3074026 | 0,82 | 1,6 | 0,64 | 0,66 | 0,306 | PROFILATO RACCOGLI CONDENSA |
| | D3074027 | 0,03 | 0,06 | 0,05 | 0,1 | 0,1 | PROFILATO COPERTURA VITI RACCOGLI CON-DENSA |

| SEZIONE | CODICE | INERZIA IX | INERZIA IY | MODULO WX | MODULO WY | PESO Kg | DESCRIZIONE |
|---|---|---|---|---|---|---|---|
| 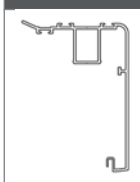 | D3240006 | 39,6 | 14,96 | 6 | 2,97 | 1,137 | PROFILATO LABIRINTO |
| | D3240046 | 2,45 | 144,14 | 1,78 | 13,14 | 1,63 | PROFILATO GUIDA INFERIORE |
| | D3240047 | 1,01 | 8,17 | 1,14 | 2,87 | 0,82 | PROFILATO GUIDA INFERIORE SINGOLA |
| 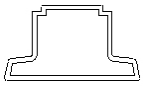 | D3240048 | 1,59 | 3,19 | 1,1 | 1,45 | 0,515 | PROFILATO GUIDA SUPERIORE |
| 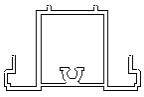 | D3240049 | 5,06 | 8,46 | 2,33 | 2,97 | 0,953 | PROFILATO SUPPORTO ANTA FISSA |
| 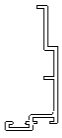 | D3240050 | 2,33 | 0,29 | 0,84 | 0,2 | 0,299 | PROFILATO GUIDA PORTA SPAZZOLINO |
| | D3240051 | 0,51 | 1,59 | 0,48 | 0,76 | 0,438 | PROFILATO GUIDA INFERIORE PERSIANA |
| 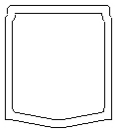 | D3240052 | 0,94 | 0,78 | 0,77 | 0,75 | 0,332 | PROFILATO GUIDA SUPERIORE PERSIANA |
| 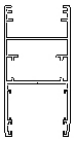 | D3240053 | 23,99 | 14,3 | 5,65 | 6,91 | 1,263 | PROFILATO ANTA PERSIANA |
| 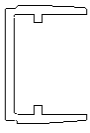 | D3240054 | 0,48 | 0,13 | 0,46 | 0,13 | 0,198 | PROFILATO BATTUTA RIPORTATA |

| SEZIONE | CODICE | INERZIA IX | INERZIA IY | MODULO WX | MODULO WY | PESO Kg | DESCRIZIONE |
|---|---|---|---|---|---|---|---|
| 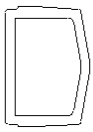 | D3240055 | 0,54 | 0,27 | 0,52 | 0,35 | 0,274 | PROFILATO BATTUTA RIPORTATA PERSIANA |
| | D3240056 | 4,99 | 0,36 | 1,52 | 0,23 | 0,385 | PROFILATO LABIRINTO CENTRALE PER MONOBI-NARIO |
| | D3240057 | 1,21 | 0,06 | 0,65 | 0,1 | 0,278 | PROFILATO GUIDA PORTA INCONTRO DI CHIUSURA |
| | D3280001 | 0,22 | 3,01 | 0,44 | 1,21 | 0,349 | PROFILATO OVALINA 50mm |
| 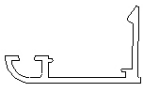 | D3290094 | 0,3 | 1,5 | 0,2 | 0,72 | 0,285 | PROFILATO COPRIFILO |
| | D3290125 | 2,34 | 0,35 | 0,92 | 0,24 | 0,299 | PROFILATO CARTELLINA |
| 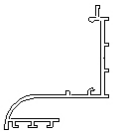 | D3290126 | 6,52 | 6,54 | 1,71 | 2,26 | 0,625 | PROFILATO AGGANCIO VERTICALE MONOBINARIO |
| | | | | | | | |

# NOTE

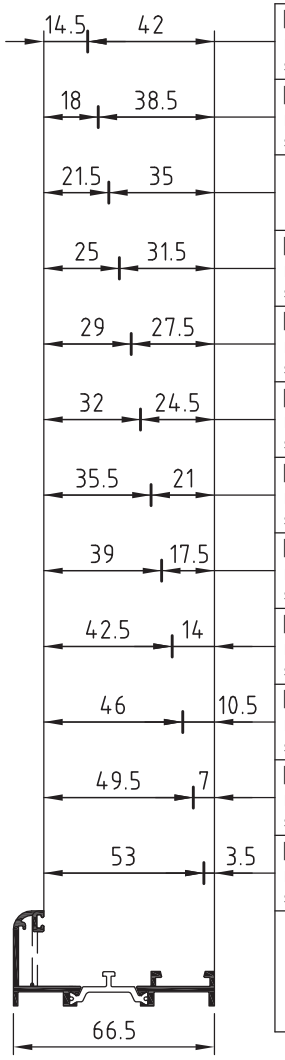


| | | | | | |
|---|---|---|---|---|---|
| D3290023<br>Kg/m 0.345<br>sup. in vista mm. 58.5 | | | | | D3290052<br>Kg/m 0.456<br>sup. in vista mm. 58.5 |
| D3290026<br>Kg/m 0.332<br>sup. in vista mm. 55 | ● D3290033<br>Kg/m 0.293<br>sup. in vista mm. 55 | D3290034<br>Kg/m 0.322<br>sup. in vista mm. 55 | | D3290047<br>Kg/m 0.321<br>sup. in vista mm. 51.5 | D3290120<br>Kg/m 0.428<br>sup. in vista mm. 55 |
| | | | | | D3290092<br>Kg/m 0.417<br>sup. in vista mm. 53 |
| D3290021<br>Kg/m 0.319<br>sup. in vista mm. 51.5 | ● D3290035<br>Kg/m 0.279<br>sup. in vista mm. 49 | D3290040<br>Kg/m 0.308<br>sup. in vista mm. 49 | D3290044<br>Kg/m 0.308<br>sup. in vista mm. 49 | D3290050<br>Kg/m 0.305<br>sup. in vista mm. 48 | D3290119<br>Kg/m 0.402<br>sup. in vista mm. 51.5 |
| D3290025<br>Kg/m 0.301<br>sup. in vista mm. 47.5 | ● D3290224<br>Kg/m 0.263<br>sup. in vista mm. 45 | D3290030<br>Kg/m 0.293<br>sup. in vista mm. 45 | | D3290045<br>Kg/m 0.289<br>sup. in vista mm. 44 | D3290118<br>Kg/m 0.375<br>sup. in vista mm. 47.5 |
| D3290024<br>Kg/m 0.289<br>sup. in vista mm. 44.5 | ● D3290036<br>Kg/m 0.251<br>sup. in vista mm. 42 | D3290038<br>Kg/m 0.279<br>sup. in vista mm. 42 | D3290043<br>Kg/m 0.281<br>sup. in vista mm. 42 | | D3290117<br>Kg/m 0.359<br>sup. in vista mm. 44.5 |
| D3290020<br>Kg/m 0.259<br>sup. in vista mm. 41 | ● D3290028<br>Kg/m 0.238<br>sup. in vista mm. 38 | D3290037<br>Kg/m 0.250<br>sup. in vista mm. 38 | D3290042<br>Kg/m 0.251<br>sup. in vista mm. 38 | D3290046<br>Kg/m 0.248<br>sup. in vista mm. 38 | D3290116<br>Kg/m 0.342<br>sup. in vista mm. 41 |
| D3290019<br>Kg/m 0.248<br>sup. in vista mm. 37.5 | ● D3290032<br>0.222<br>35 | D3290031<br>Kg/m 0.239<br>sup. in vista mm. 35 | | D3290048<br>Kg/m 0.237<br>sup. in vista mm. 34 | D3290115<br>Kg/m 0.323<br>sup. in vista mm. 37.5 |
| D3290018<br>Kg/m 0.240<br>sup. in vista mm. 34 | ● D3290029<br>Kg/m 0.208<br>sup. in vista mm. 31 | D3290039<br>Kg/m 0.230<br>sup. in vista mm. 34 | D3290041<br>Kg/m 0.230<br>sup. in vista mm. 31 | | D3290051<br>Kg/m 0.313<br>sup. in vista mm. 34 |
| D3290017<br>Kg/m 0.231<br>sup. in vista mm. 30.5 | | D3290049<br>Kg/m 0.221<br>sup. in vista mm. 28 | | | D3290114<br>Kg/m 0.308<br>sup. in vista mm. 30.5 |
| D3290027<br>Kg/m 0.219<br>sup. in vista mm. 27 | | | | | |
| D3290022<br>Kg/m 0.181<br>sup. in vista mm. 23.5 | | | | | |
| | ● clip in plastica D4240039<br>utilizzare su un lato corto | | | | |



# TABELLA FERMAVETRI

NOVEMBRE 2013

| Applicazioni | Sollecitazioni & Rischi | Fermavetro | | |
|---|---|---|---|---|
| | | Clip in plastica | 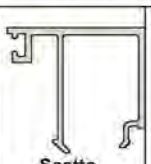 Scatto | Contrasto |
| Serramenti esterni con il lato inferiore a meno di un metro dal piano di calpestio esterno | Urto dall'esterno che possa causare distaccamento della lastra e quindi danni a persone o cose. | NO | $S < 6m^2$ | OK |
| Serramenti esterni con il lato inferiore oltre un metro dal piano di calpestio esterno | Possibilità di urto dall'esterno | $S < 2m^2$<br>$P < 100kg$ | $S < 6m^2$ | OK |
| Aperture esterne | Caduta del vetro nel vuoto | NO | OK | OK |
| Vetrine e porte interne ed esterne con il lato inferiore a meno di un metro dal piano di calpestio esterno | Urto dall'esterno che possa causare distaccamento della lastra e quindi danni a persone o cose. | NO | NO | OK |
| Asili, scuole, ospedali, ambienti comuni di edifici residenziali | Possibilità di urto dall'esterno | NO | NO | OK |
| Applicazioni con inclinazione rispetto al piano verticale superiore a 15° | Caduta del vetro nel vuoto | NO | NO | OK |
| Serramenti posti a protezione di oggetti di valore o socialmente pericolosi | Colpi dovuti ad atti vandalici o tentativi di effrazione che possano causare distaccamento della lastra e quindi danni a persone o cose. | NO | NO | OK (*) |
| Partizioni di stadi, palazzi dello sport, ecc. | Colpi dovuti ad atti vandalici o tentativi di effrazione che possano causare distaccamento della lastra e quindi danni a persone o cose. | NO | NO | OK |

(*): i fermavetri a contrasto Domal non possiedono certificazioni all'antieffrazione, comunque la loro installazione è consigliata nel caso di porte e vetrine.

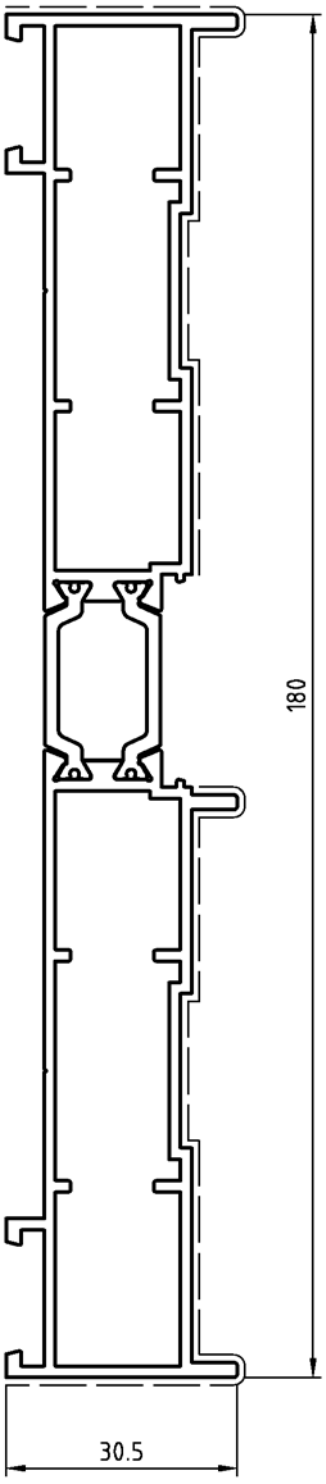


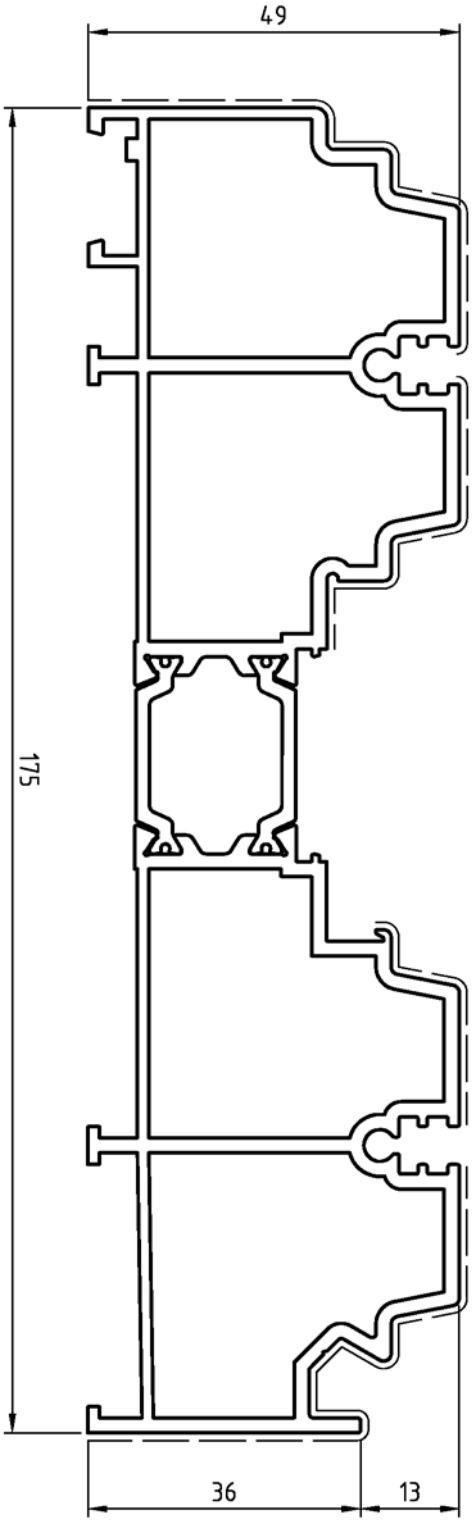


| PROFILATO N° | D1240007 | |
|---|---|---|
| | Sup. in vista | Peso |
| | 242 | 2,137 |

| PROFILATO N° | D1240008 | |
|---|---|---|
| | Sup. in vista | Peso |
| | 259 | 3,314 |

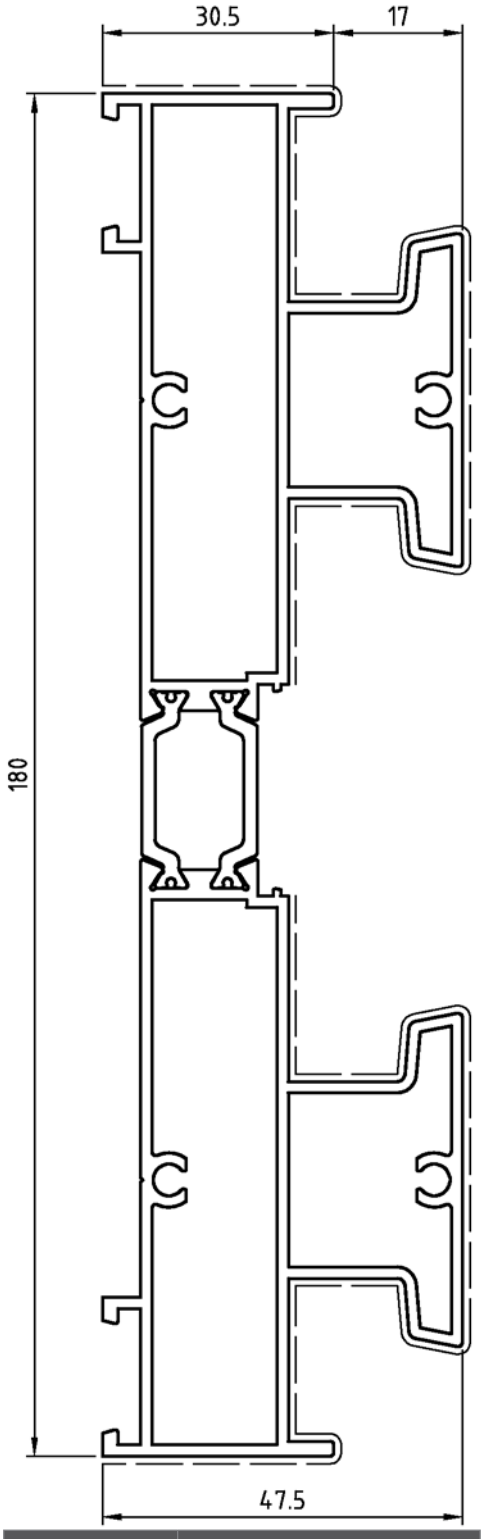


| PROFILATO N° | D1240009 | |
|---|---|---|
| | Sup. in vista | Peso |
| | 378 | 2,955 |

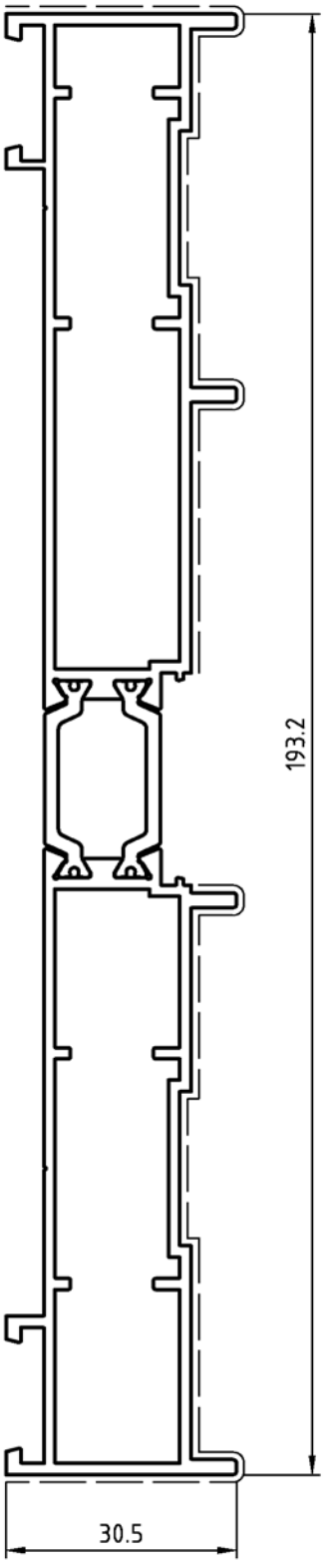


| PROFILATO N° | D1240010 | |
|---|---|---|
| | Sup. in vista | Peso |
| | 266 | 2,247 |

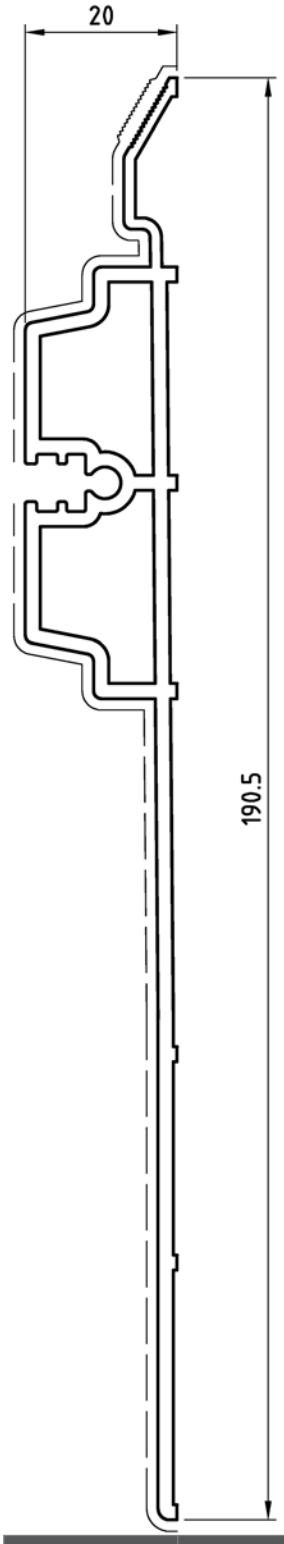


| PROFILATO N° | D3240046 |
|---|---|
| Sup. in vista | Peso |
| 225 | 1,63 |

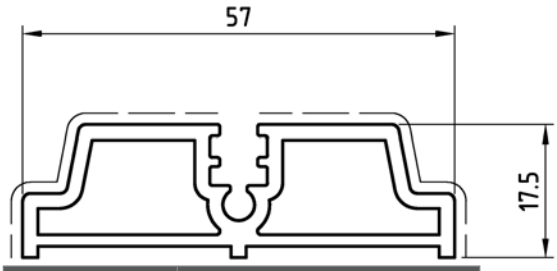


| PROFILATO N° | D3240047 |
|---|---|
| Sup. in vista | Peso |
| 81 | 0,82 |

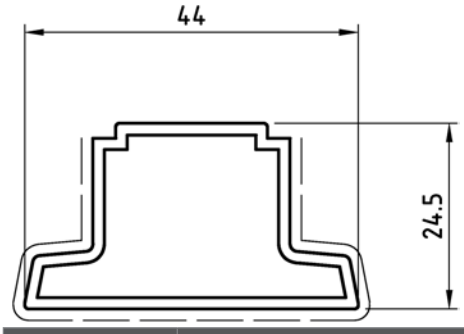


| PROFILATO N° | D3240048 |
|---|---|
| Sup. in vista | Peso |
| 102 | 0,515 |

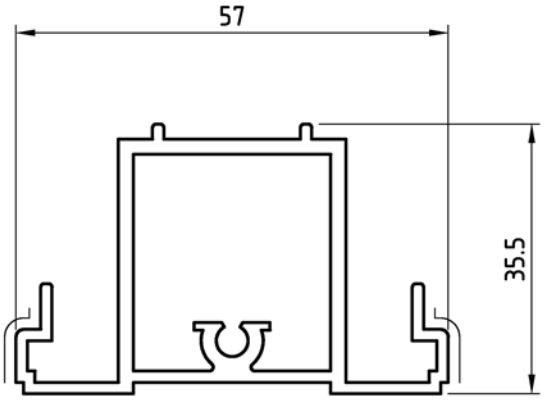


| PROFILATO N° | D3240049 |
|---|---|
| Sup. in vista | Peso |
| 15 | 0,953 |

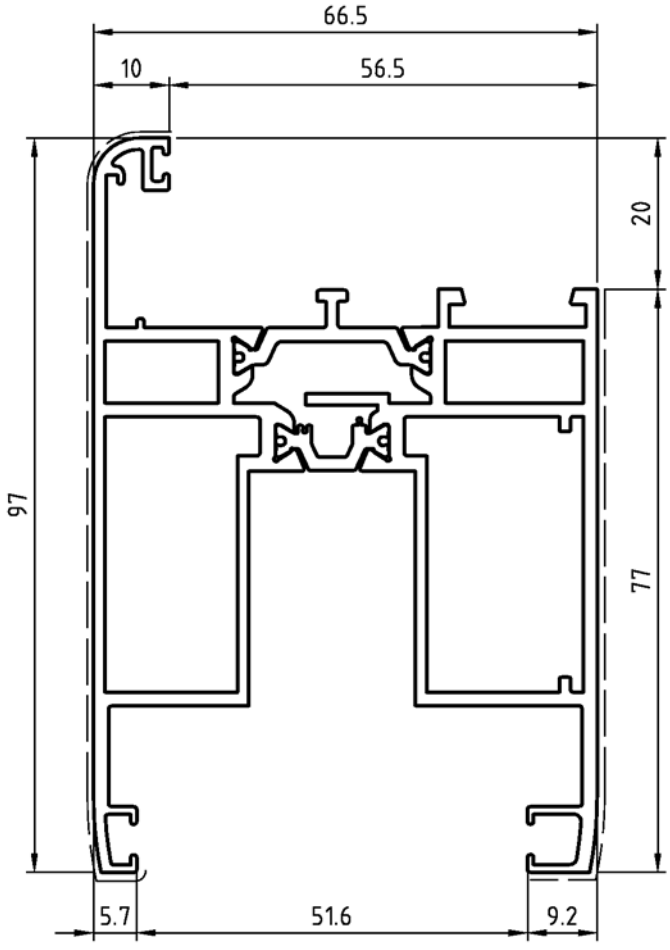


| PROFILATO N° | D1240011 | |
|---|---|---|
| | Sup. in vista | Peso |
| | 195 | 2,382 |

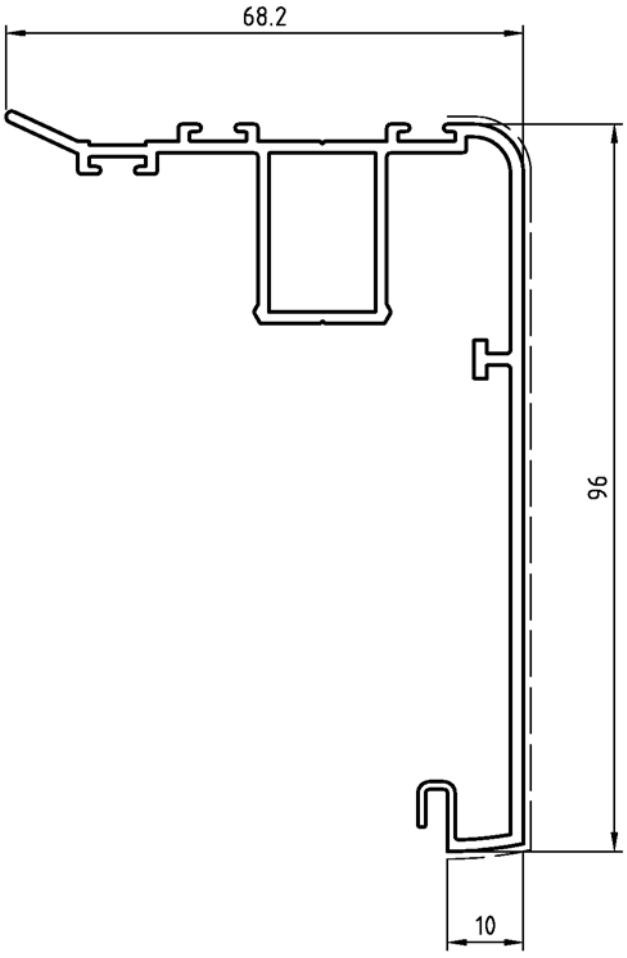


| PROFILATO N° | D3240006 | |
|---|---|---|
| | Sup. in vista | Peso |
| | 112 | 1,137 |

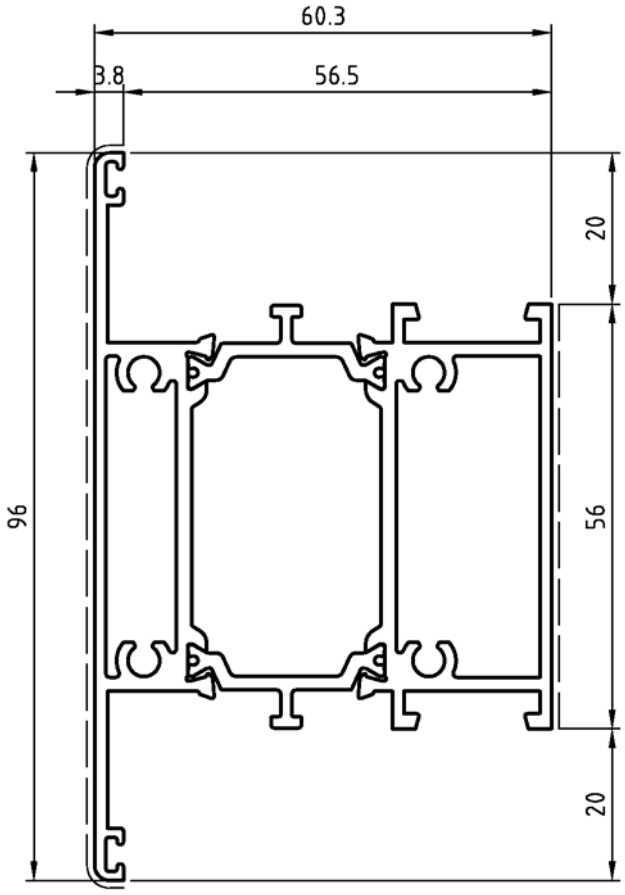


| PROFILATO N° | D1240013 | |
|---|---|---|
| | Sup. in vista | Peso |
| | 158 | 2,005 |

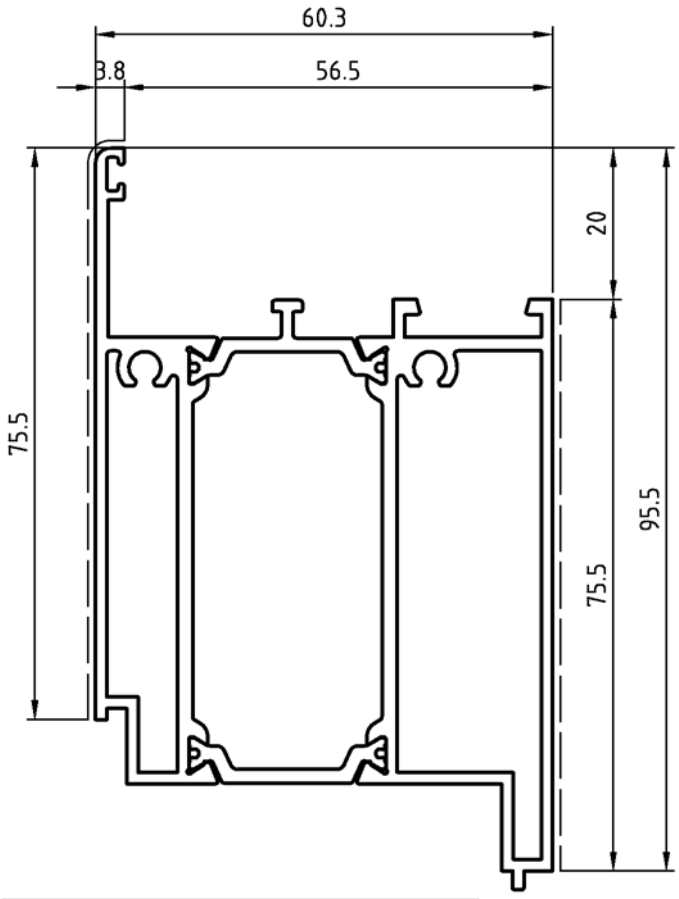


| PROFILATO N° | D1240012 | |
|---|---|---|
| | Sup. in vista | Peso |
| | 154 | 2,032 |

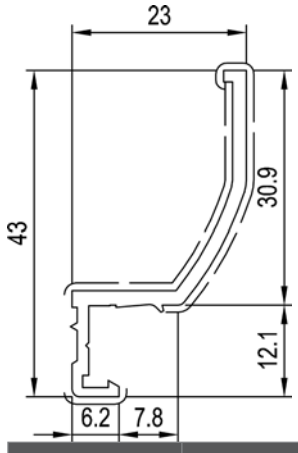


| PROFILATO N° | D3074026 | |
|---|---|---|
| | Sup. in vista | Peso |
| | 90 | 0,306 |

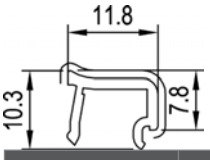


| PROFILATO N° | D3074027 | |
|---|---|---|
| | Sup. in vista | Peso |
| | 20 | 0,1 |

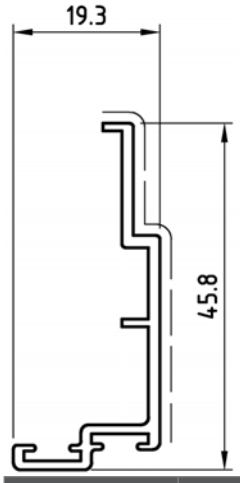


| PROFILATO N° | D3240050 |
|---|---|
| Sup. in vista | Peso |
| 51 | 0,299 |

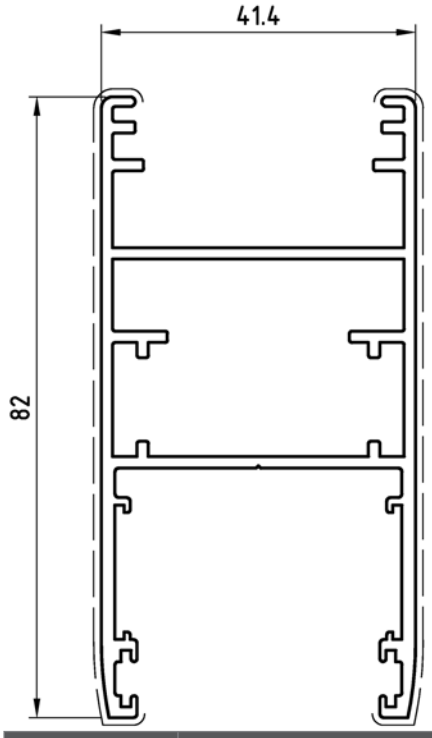


| PROFILATO N° | D3240053 |
|---|---|
| Sup. in vista | Peso |
| 180 | 1,263 |

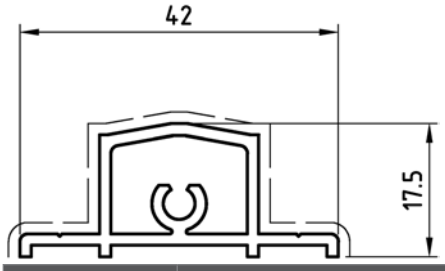


| PROFILATO N° | D3240051 |
|---|---|
| Sup. in vista | Peso |
| 74 | 0,438 |

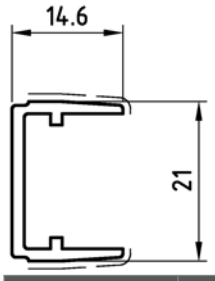


| PROFILATO N° | D3240054 |
|---|---|
| Sup. in vista | Peso |
| 27 | 0,198 |

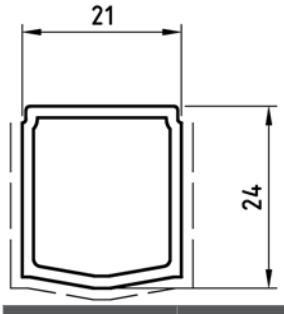


| PROFILATO N° | D3240052 |
|---|---|
| Sup. in vista | Peso |
| 62 | 0,332 |

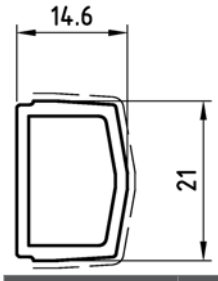


| PROFILATO N° | D3240055 |
|---|---|
| Sup. in vista | Peso |
| 42 | 0,274 |

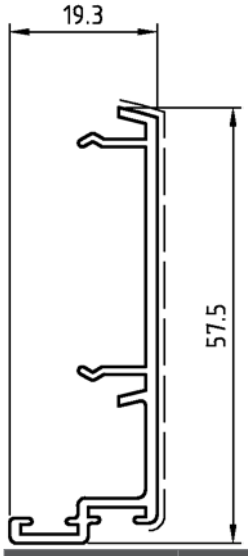


| PROFILATO N° | D3240056 |
|---|---|
| Sup. in vista | Peso |
| 59 | 0,385 |

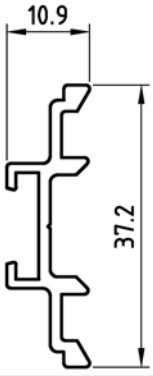


| PROFILATO N° | D3240057 |
|---|---|
| Sup. in vista | Peso |
| 0 | 0,278 |

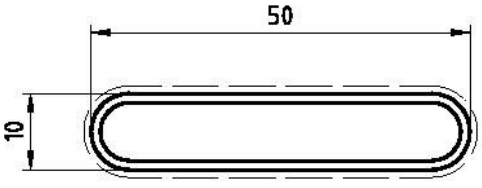


| PROFILATO N° | D3280001 |
|---|---|
| Sup. in vista | Peso |
| 111 | 0,349 |

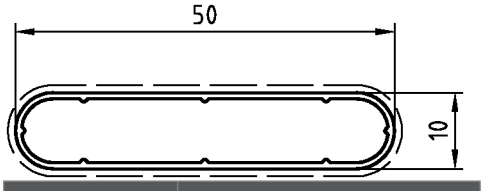


| PROFILATO N° | D0050013 |
|---|---|
| Sup. in vista | Peso |
| 111 | 0,241 |

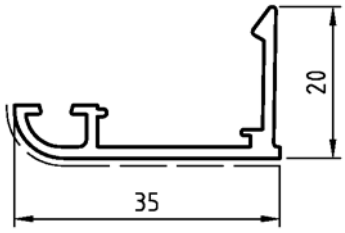


| PROFILATO N° | D3290094 |
|---|---|
| Sup. in vista | Peso |
| 39 | 0,285 |

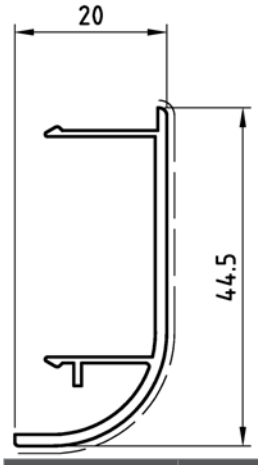


| PROFILATO N° | D3290125 |
|---|---|
| Sup. in vista | Peso |
| 59 | 0,299 |

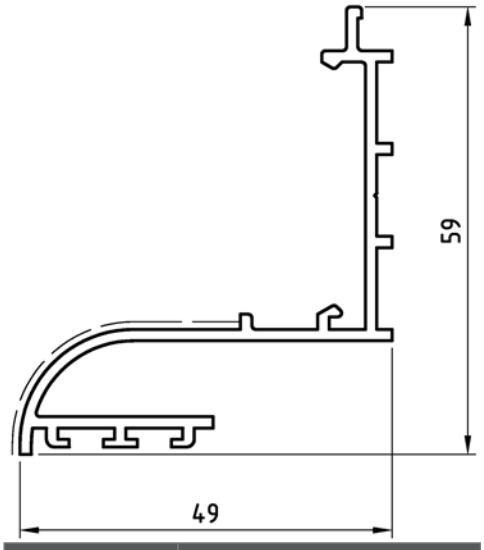


| PROFILATO N° | D3290126 |
|---|---|
| Sup. in vista | Peso |
| 41 | 0,625 |

domal

RISTAMPA 2013

## PROFILATI

| CODICE | Nr. PEZZI | DESCRIZIONE | TAGLIO |
|---|---|---|---|
| D1240007 | 2 | Montante telaio | H |
| D1240008 | 1 | Traverso inf. telaio | L-49 |
| D1240009 | 1 | Traverso sup. telaio | L-49 |
| D1240011 | 4 | Montante anta | H-80.5 |
| D1240011 | 4 | Traverso anta | L/2+14 |
| D1240012 | 2 | Zoccolo riportato | L/2-140 |
| D3240006 | 2 | Labirinto | H-80.5 |
| D3240054 | 2 | Battuta riportata anta | H-96.5 |
| D3290031 | 4 | Montante fermavetro | H-310 |
| D3290031 | 4 | Traverso fermavetro | L/2-140 |
| D3290094 | 2 | Montante coprifilo | H+35 |
| D3290094 | 1 | Traverso sup. coprifilo | L+70 |
| D4000000 | 2 | Guida in acciaio | L-49 |
| D4230005 | 1 | Canalina centrale soglia | L-49 |
| D4230006 | 2 | Distanziale isolamento labirinto centr. | H-80.5 |
| D4230010 | 4 | Montante sottovetro isolante | H-310 |
| D4230010 | 4 | Traverso sottovetro isolante | L/2-140 |
| D3274026 | 1 | Gocciolatoio | L |
| D3274027 | 1 | Copertura viti di fissaggio D3274026 | L |

## ACCESSORI

| CODICE | Nr. PEZZI | DESCRIZIONE |
|---|---|---|
| D4210005 | 4H | Spazzolino di tenuta labirinto centrale |
| D4210028 | 2L+4H | Guarnizione per vetratura esterna in EPDM a cappotto |
| D4210066 | 1L+2H | Guarnizione copertura taglio termico in EPDM |
| D4210067 | 4H | Guarnizione battuta verticale anta in EPDM |
| D4210068 | 4L | Guarnizione battuta orizzontale anta in EPDM |
| D4210099 | 2L+4H | Guarnizione per vetratura interna in EPDM a cappotto |
| D4220007 | 8 Pezzi | Angolo vulcanizzato x guar. (4210027) |
| D4220014 | 2 Conf. | Angolo vulcanizzato x guar. (D4210067-D4210068) |
| D4220016 | 1 Pezzo | Tappo di tenuta centrale inferiore |
| D4220017 | 1 Pezzo | Tappo di tenuta centrale superiore |
| D4220025 | 1 Conf. | Tappi di tenuta soglia e traverso superiore |
| D4074008 | 12 Pezzi | Tappi coprifori da 11.5 |
| D4240050 | 12 Pezzi | Tappi coprifori da 11.5 |
| D4240087 | 1 Pezzo | Tappo raccogli condensa |
| D4240088 | 2 Conf. | Supporto per carrello anteriore |
| D4240089 | 2 Conf. | Tappo fine corsa |
| D4240090 | 1 Conf. | Tappi copritranciatura inferiore e superiore |
| D4240093 | 1 Pezzo | Paracolpi |
| D4240105 | 1 Conf. | Kit scarico acqua |
| D4250025 | 8 Pezzi | Squadrette allineamento alette esterne |
| D4250041 | 16 Pezzi | Squadretta da avvitare |
| D4280014 | 12 Pezzi | Rapid block con perno lungo |
| D4280027 | 15 Pezzi | Clips in acciaio per coprifilo |
| D6220006 | 2 Pezzi | Serratura a cremagliera GR22 |
| D6250026 | 2 Conf. | Kit base ferramenta alzante |
| D6260052 | 2 Pezzi | Maniglia scorrevole alzante |
| D6260063 | 2 Pezzi | Maniglia a vaschetta esterna |

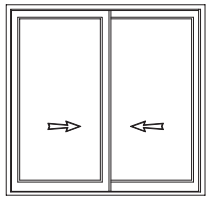

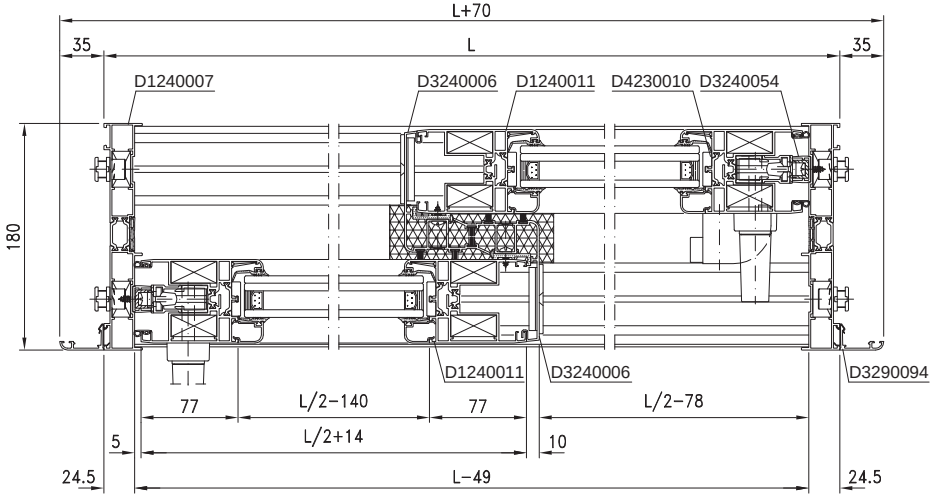


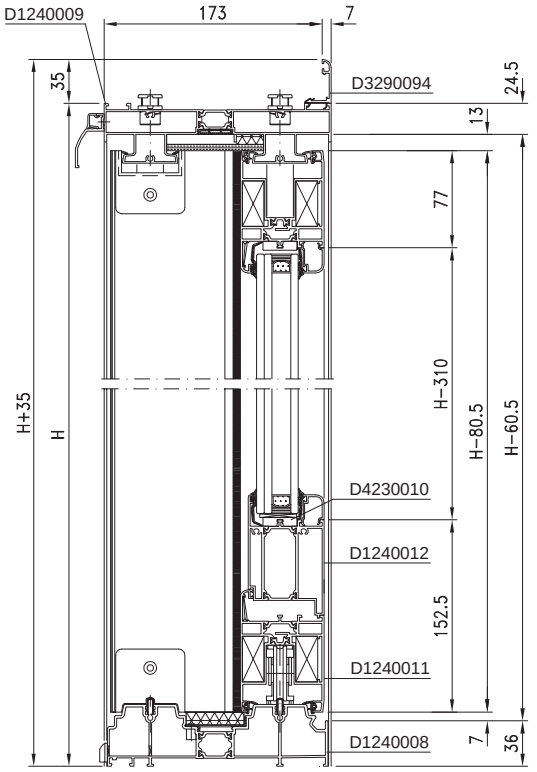




DISTINTE

NOVEMBRE 2013

# DISTINTE



## PROFILATI

| CODICE | Nr. PEZZI | DESCRIZIONE | TAGLIO |
|---|---|---|---|
| D1240007 | 2 | Montante telaio | H |
| D1240008 | 1 | Traverso inf. telaio | L-49 |
| D1240009 | 1 | Traverso sup. telaio | L-49 |
| D1240011 | 8 | Montante anta | H-80.5 |
| D1240011 | 8 | Traverso anta | L/4+27.5 |
| D1240012 | 4 | Zoccolo riportato | L/4-126.5 |
| D3240006 | 4 | Labirinto | H-80.5 |
| D3240054 | 2 | Battuta riportata anta | H-96.5 |
| D3290031 | 8 | Montante fermavetro | H-310 |
| D3290031 | 8 | Traverso sup. fermavetro | L/4-126.5 |
| D3290094 | 2 | Montante coprifilo | H+35 |
| D3290094 | 1 | Traverso sup. coprifilo | L+70 |
| D4000000 | 2 | Guida in acciaio | L-49 |
| D4230005 | 1 | Canalina centrale soglia | L-49 |
| D4230006 | 4 | Distanziale isolamento labirinto centr. | H-80.5 |
| D4230007 | 1 | Incontro centrale per 4 ante | H-124.5 |
| D4230010 | 8 | Montante sottovetro isolante | H-310 |
| D4230010 | 8 | Traverso sottovetro isolante | L/4-126.5 |
| D3074026 | 1 | Gocciolatoio | L |
| D3074027 | 1 | Copertura viti di fissaggio D3074026 | L |

## ACCESSORI

| CODICE | Nr. PEZZI | DESCRIZIONE |
|---|---|---|
| D4210005 | 8H | Spazzolino di tenuta labirinto centrale |
| D4210028 | 2L+8H | Guarnizione per vetratura esterna in EPDM a cappotto |
| D4210066 | 1L+2H | Guarnizione copertura taglio termico in EPDM |
| D4210067 | 6H | Guarnizione battuta verticale anta in EPDM |
| D4210068 | 4L | Guarnizione battuta orizzontale anta in EPDM |
| D4210099 | 2L+8H | Guarnizione per vetratura interna in EPDM a cappotto |
| D4220007 | 16 Pezzi | Angolo vulcanizzato x guar. (4210027) |
| D4220014 | 4 Conf. | Angolo vulcanizzato x guar. (D4210067-D4210068) |
| D4220016 | 2 Pezzi | Tappo di tenuta centrale inferiore |
| D4220017 | 2 Pezzi | Tappo di tenuta centrale superiore |
| D4220025 | 1 Conf. | Tappi di tenuta soglia e traverso superiore |
| D4240050 | 12 Pezzi | Tappi coprifori da 11.5 |
| D4240087 | 4 Conf. | Supporto per serratura cremagliera |
| D4240088 | 4 Conf. | Supporto per carrello anteriore |
| D4240089 | 4 Conf. | Tappo fine corsa |
| D4240090 | 2 Conf. | Tappi copritranciatura inferiore e superiore |
| D4074008 | 1 Pezzo | Tappo raccogli condensa |
| D4240093 | 2 Pezzi | Paracolpi |
| D4240105 | 2 Conf. | Kit scarico acqua |
| D4250025 | 16 Pezzi | Squadrette allineamento alette esterne |
| D4250041 | 32 Pezzi | Squadretta da avvitare |
| D4280014 | 12 Pezzi | Rapid block con perno lungo |
| D4280027 | 20 Pezzi | Clips in acciaio per coprifilo |
| D6220006 | 4 Pezzi | Serratura a cremagliera GR22 |
| D6250026 | 4 Conf. | Kit base ferramenta alzante |
| D6260052 | 4 Pezzi | Maniglia scorrevole alzante |
| D6260063 | 4 Pezzi | Maniglia a vaschetta esterna |

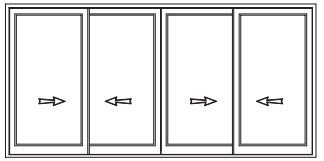

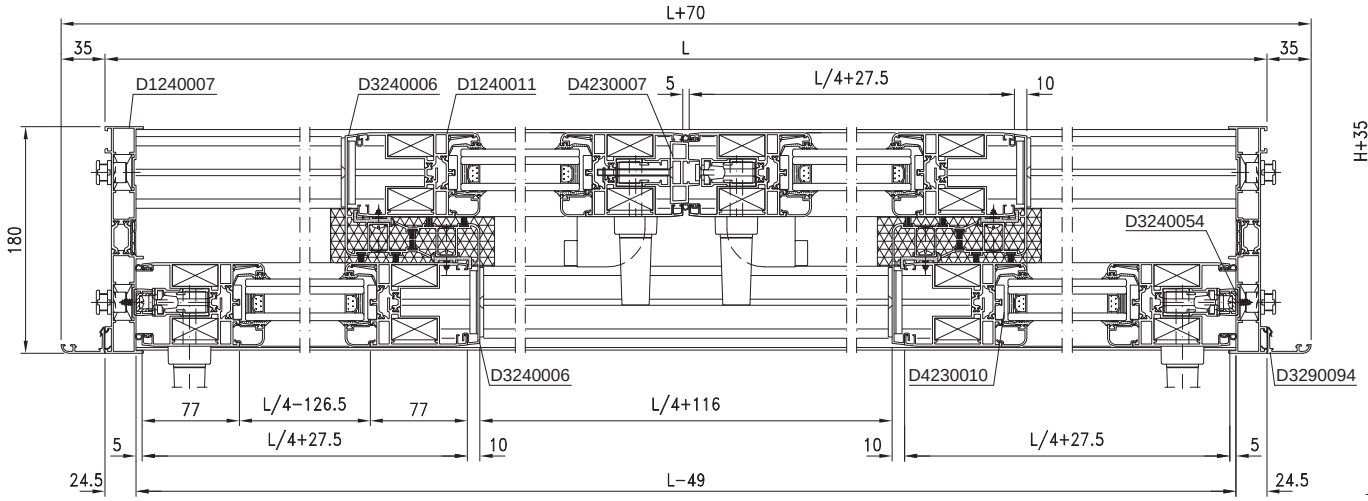


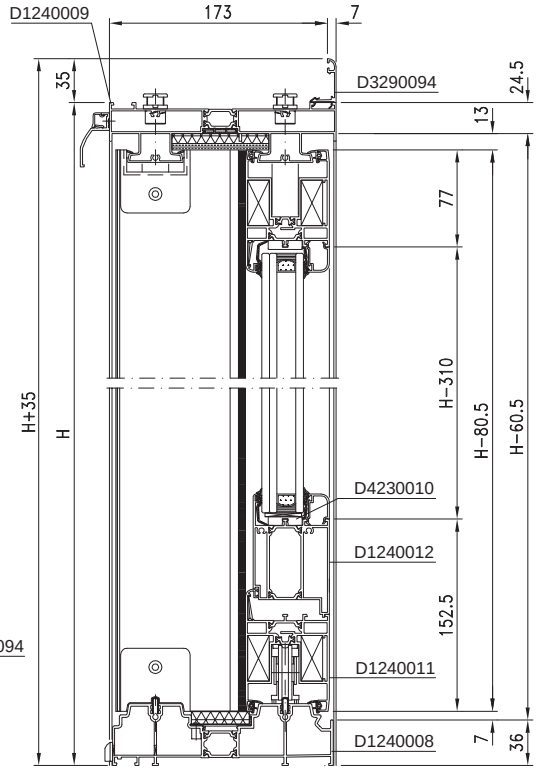


RISTAMPA 2013

NOVEMBRE 2013

domal

RISTAMPA 2013

## PROFILATI

| CODICE | Nr. PEZZI | DESCRIZIONE | TAGLIO |
|---|---|---|---|
| D1240010 | 2 | Montante telaio | H |
| D1240010 | 1 | Traverso sup. telaio | L |
| D1240011 | 2 | Montante anta | H-49 |
| D1240011 | 2 | Traverso anta | L/2+22 |
| D1240012 | 1 | Zoccolo ripoprtato | L/2-132 |
| D3240047 | 1 | Guida inf. anta | L-49 |
| D3240048 | 1 | Guida sup. anta | L-49 |
| D3240050 | 1 | Guida porta spazzolino anta | H-49 |
| D3240051 | 1 | Guida inf. persiana | L-49 |
| D3240052 | 1 | Guida sup. persiana | L-49 |
| D3240053 | 2 | Montante persiana | H-45.5 |
| D3240053 | 2 | Traverso persiana | L/2+18 |
| D3240054 | 1 | Battuta riportata anta | H-64.5 |
| D3240055 | 1 | Battuta riportata persiana | H-62 |
| D3240056 | 1 | Guida porta spazzolino persiana | H-45.5 |
| D3290031 | 2 | Montante fermavetro | H-278.5 |
| D3290031 | 2 | Traverso fermavetro | L/2-130 |
| D3290125 | 2 | Aggancio verticale monobinario | H |
| D3290126 | 2 | Cartellina per aggancio verticale | H |
| D4000000 | 1 | Guida in acciaio | L-49 |
| D4230010 | 2 | Montante sottovetro isolante | H-278.5 |
| D4230010 | 2 | Traverso sottovetro isolante | L/2-132 |

## ACCESSORI

| CODICE | Nr. PEZZI | DESCRIZIONE |
|---|---|---|
| D4210005 | 2L+10H | Spazzolino di tenuta anta persiana e labirinti |
| D4210028 | 1L+2H | Guarnizione per vetratura esterna in EPDM a cappotto |
| D4210066 | 1L+1H | Guarnizione copertura taglio termico in EPDM |
| D4210067 | 2H | Guarnizione battuta verticale anta in EPDM |
| D4210068 | 2L | Guarnizione battuta orizzontale anta in EPDM |
| D4210099 | 1L+2H | Guarnizione per vetratura interna in EPDM a cappotto |
| D4220007 | 4 Pezzi | Angolo vulcanizzato x guar. (4210027) |
| D4220014 | 1 Conf. | Angolo vulcanizzato x guar. (D4210067-D4210068) |
| D4240050 | 12 Pezzi | Tappi coprifori da 11.5 |
| D4240087 | 1 Conf. | Supporto per serratura cremagliera |
| D4240088 | 1 Conf. | Supporto per carrello anteriore |
| D4240089 | 1 Conf. | Tappo fine corsa |
| D4250012 | 8 Pezzi | Squadrette pres. a scatto per telai e anta pers. |
| D4250025 | 4 Pezzi | Squadrette allineamento alette esterne |
| D4250041 | 8 Pezzi | Squadretta da avvitare |
| D4280014 | 12 Pezzi | Rapid block con perno lungo |
| D6220006 | 1 Pezzo | Serratura a cremagliera GR22 |
| D6250026 | 1 Conf. | Kit base ferramenta alzante |
| D6260081 | 1 Pezzo | Maniglia doppia scorrevole alzante |

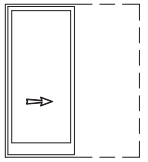

NB: Per accessori anta persiana
vedi catalogo DOMALSLIDE 80
Per movimentazione stecche e profilati
vedi catalogo DOMALSUNNY

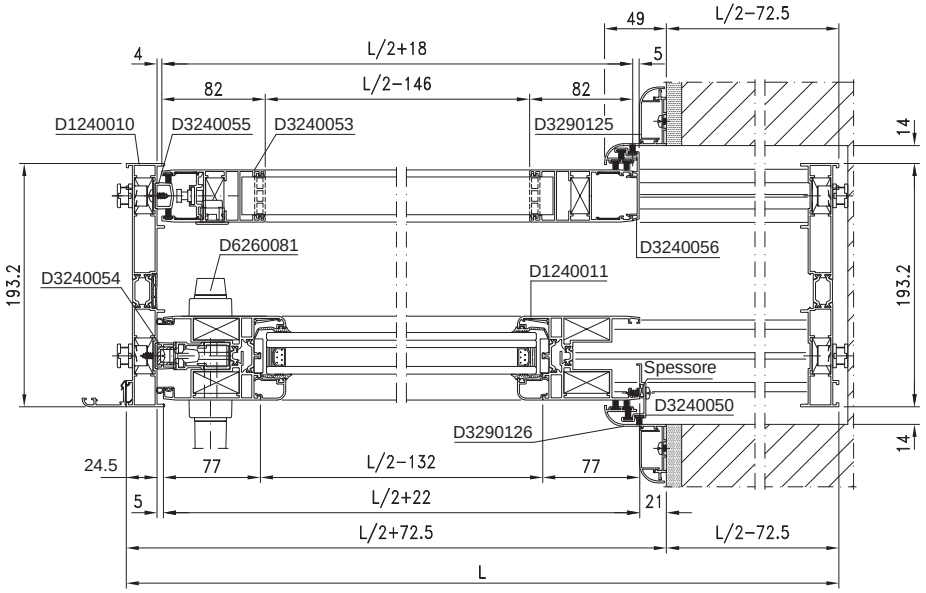


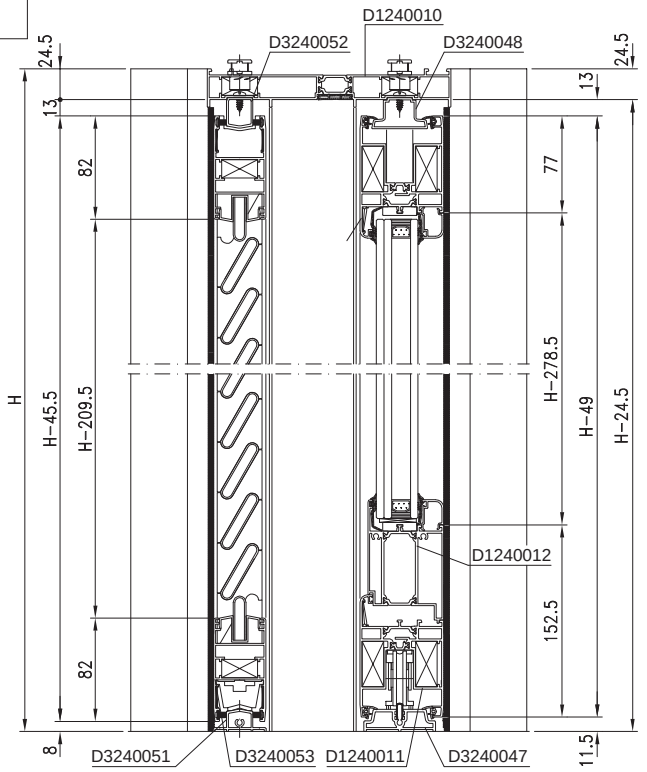

# NOTE

| DESCRIZIONE | SEZIONE | PAG. |
|---|---|---|
| NODO LATERALE D1240007-D1240011 | SEC-000034339 | G1 |
| NODO CENTRALE D1240011-D3240006 | SEC-000034340 | G2 |
| NODO LATERALE DESTRO D1240007-D1240011 | SEC-000034341 | G3 |
| NODO INFERIORE SOGLIA BASSA D1240011-D1240012-D3240046 | SEC-000034342 | G4 |
| NODO TRAVERSO ANTA D1240013 | SEC-000034343 | G6 |
| NODO INFERIORE SOGLIA ALTA D1240008-D1240011-D1240012 | SEC-000034344 | G5 |
| NODO INFERIORE FISSO-APRIBILE D1240011-D1240012-D3240047-D3240049 | SEC-000034345 | G9 |
| NODO CENTRALE D1240011-D1240011 | SEC-000034348 | G10 |
| NODO SUPERIORE A 45° D1240007-D1240011 | SEC-000034349 | G7 |
| NODO SUPERIORE A 90° | SEC-000034350 | G8 |
| NODO INFERIORE CON PERSIANA D1240011-D1240012-D3240053 | SEC-000034351 | G13 |
| NODO SUPERIORE CON PERSIANA D1240010-D1240011-D3240053 | SEC-000034352 | G14 |
| NODO LATERALE CON PERSIANA A SCOMPARSA | SEC-000034353 | G11 |
| NODO LATERALE CON PERSIANA A SCOMPARSA | SEC-000034354 | G12 |

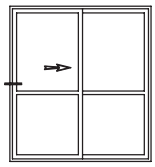

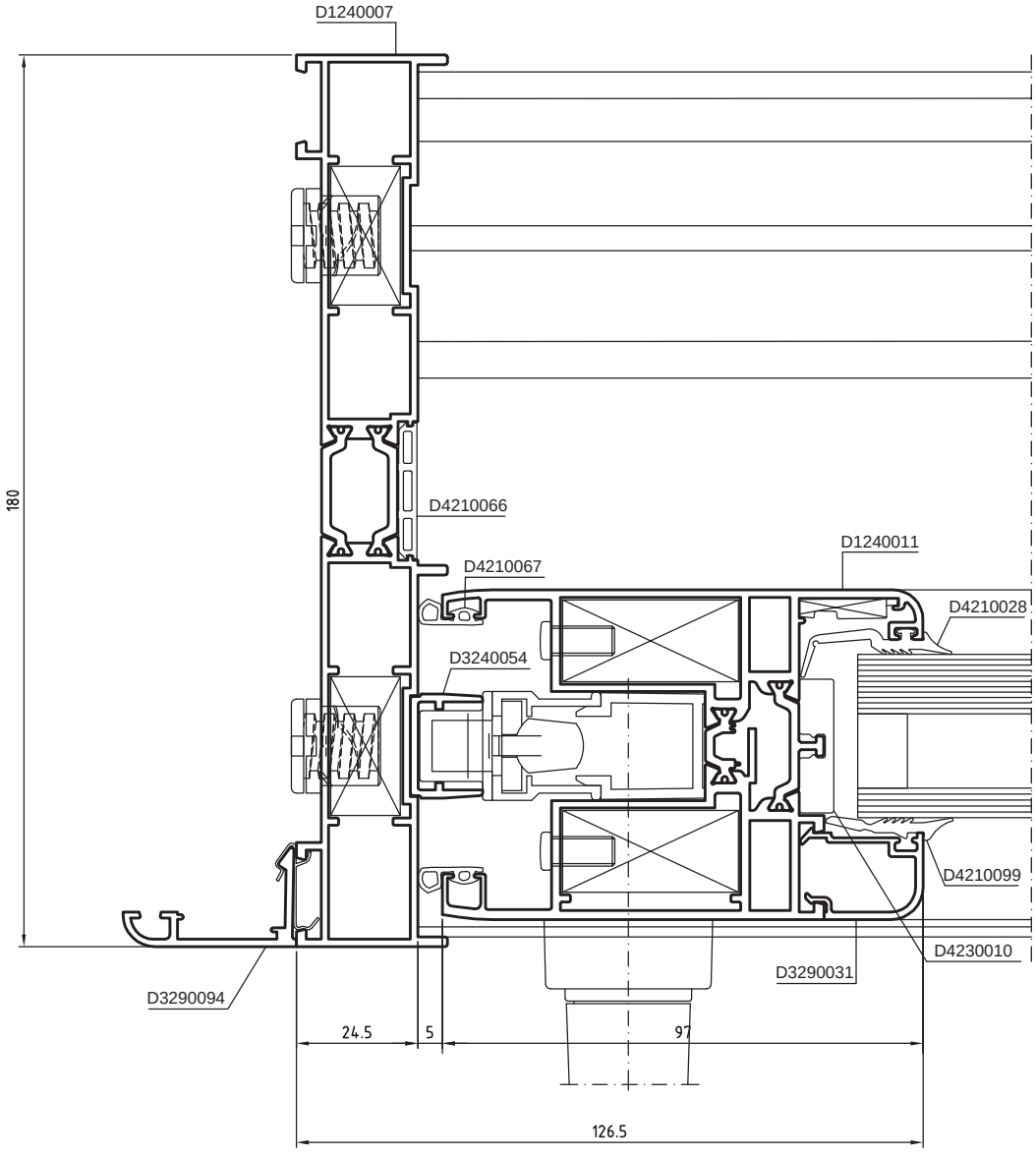


SEC-000034339

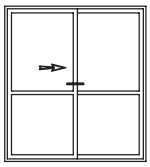

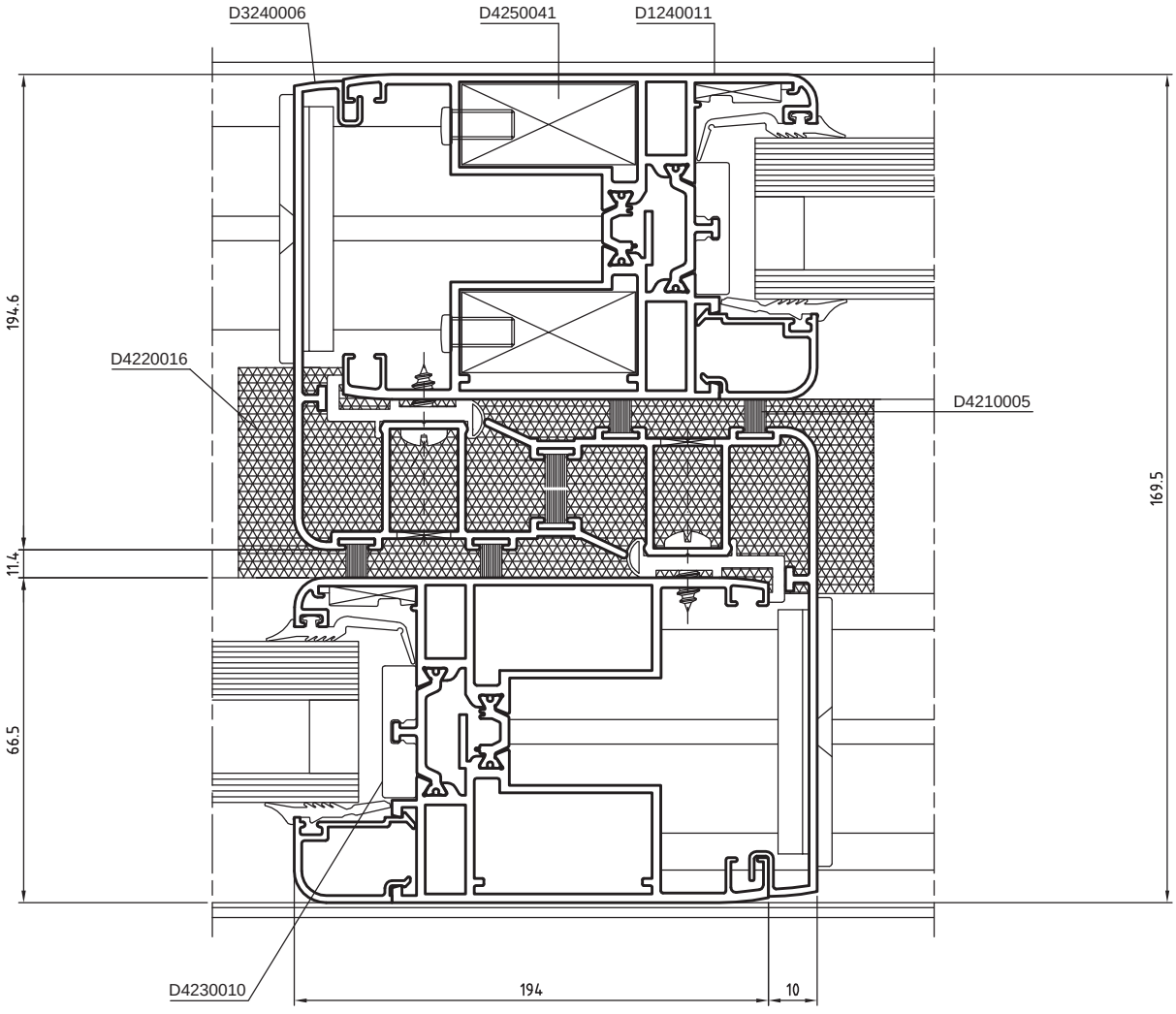


SEC-000034340

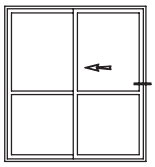

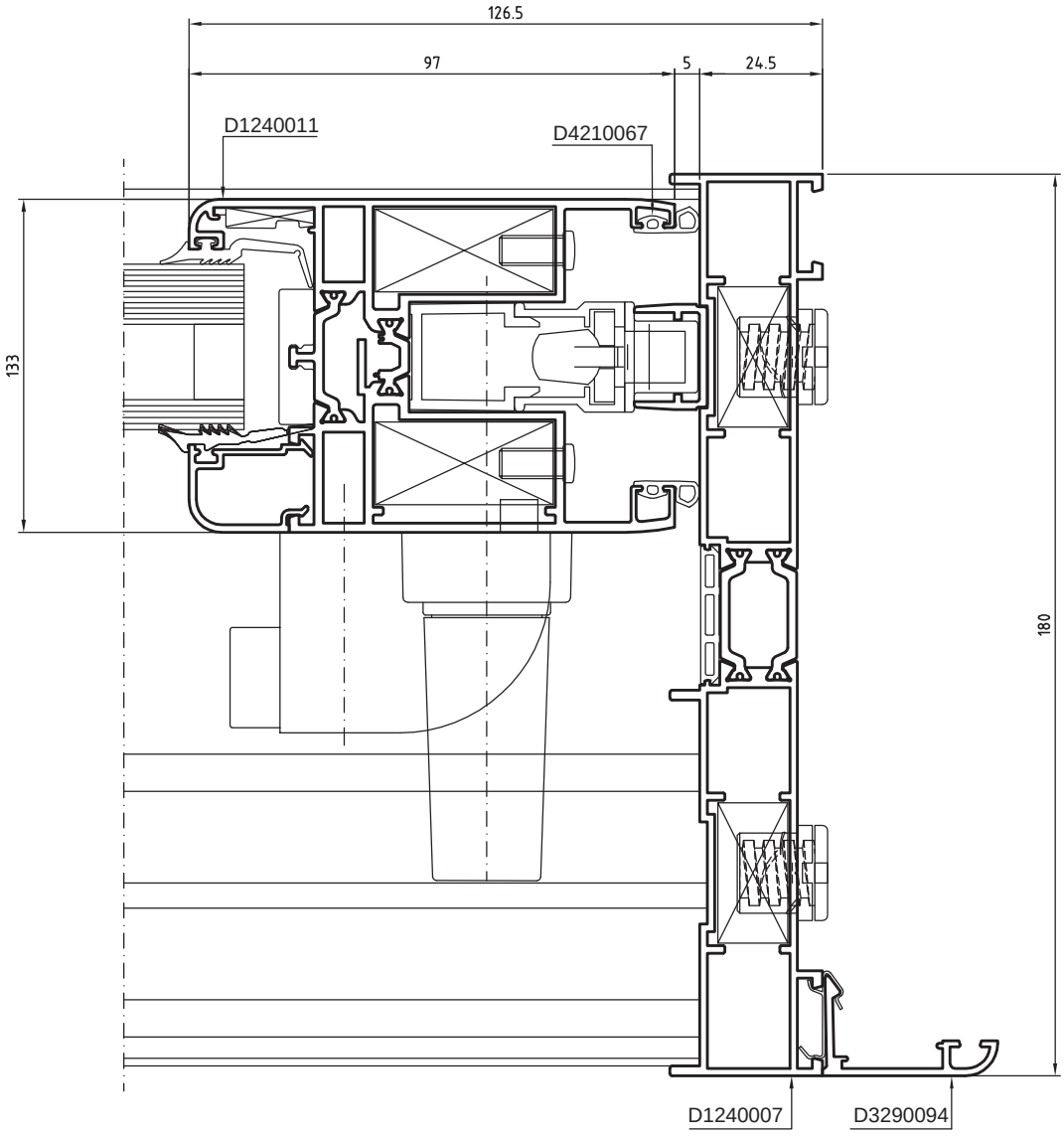


SEC-000034341

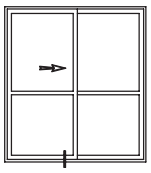

L'utilizzo di tale soluzione è limitato alle zone non esposte ad intemperie poichè non viene garantita la tenuta all'acqua.

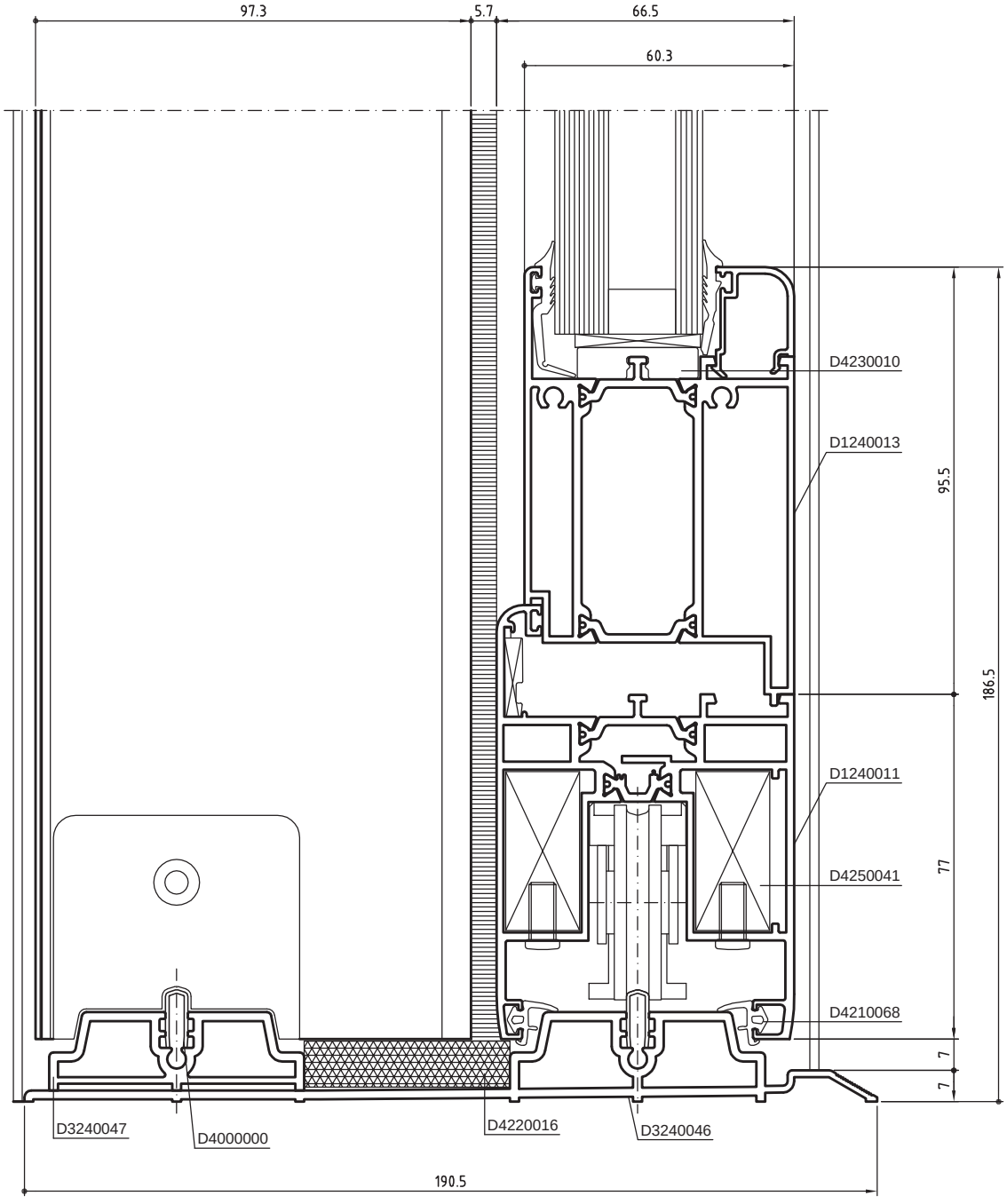


SEC-000034342

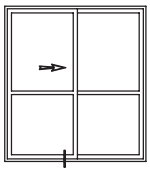

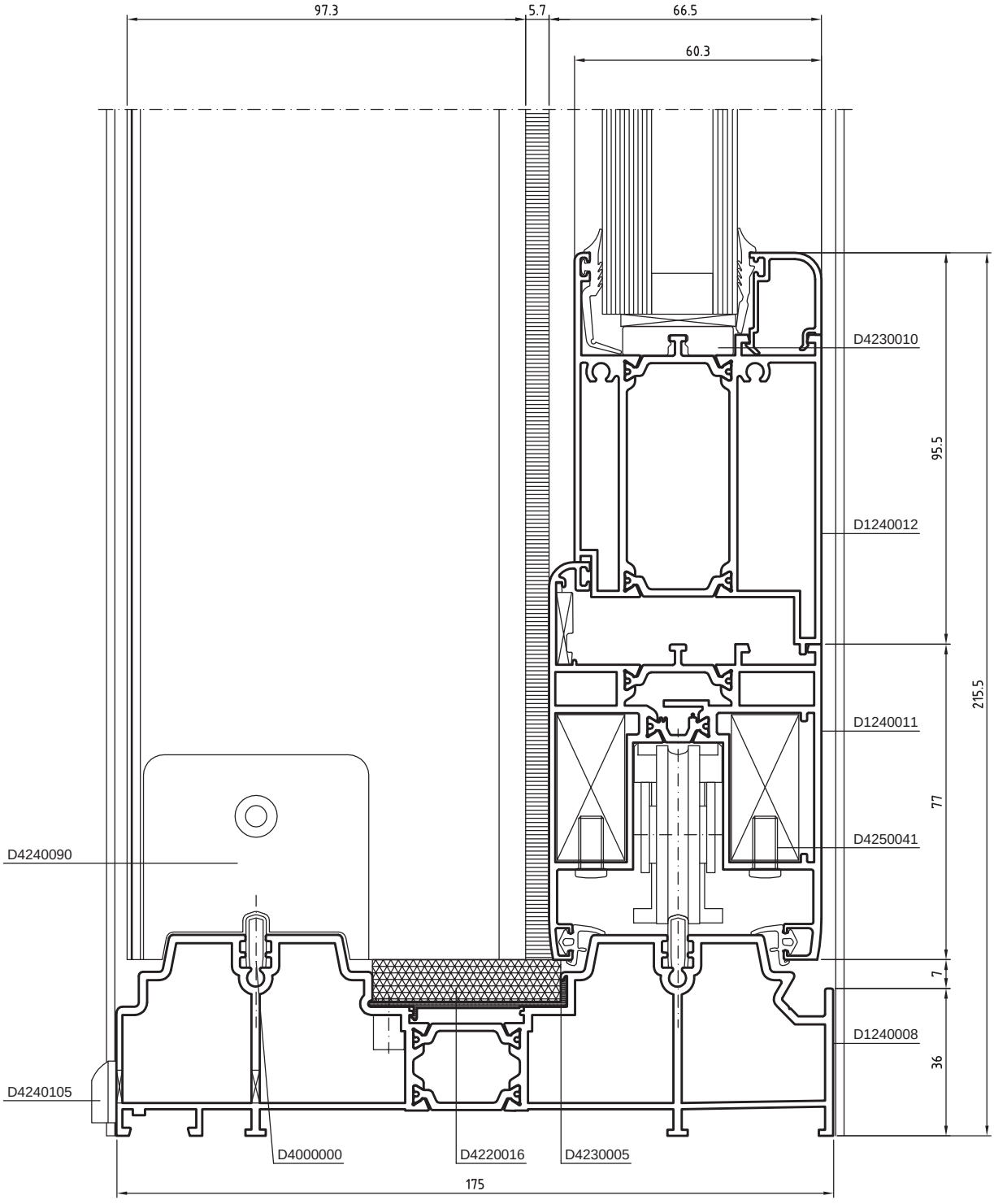


SEC-000034344

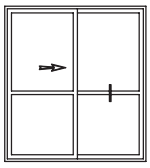

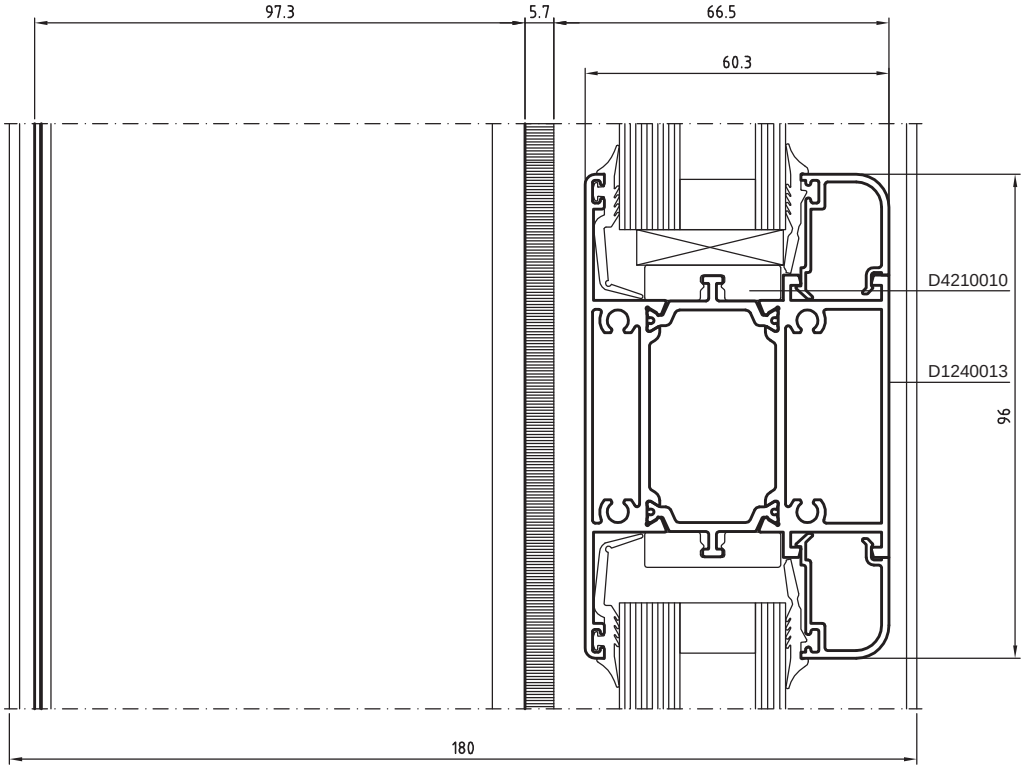


SEC-000034343

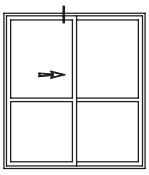

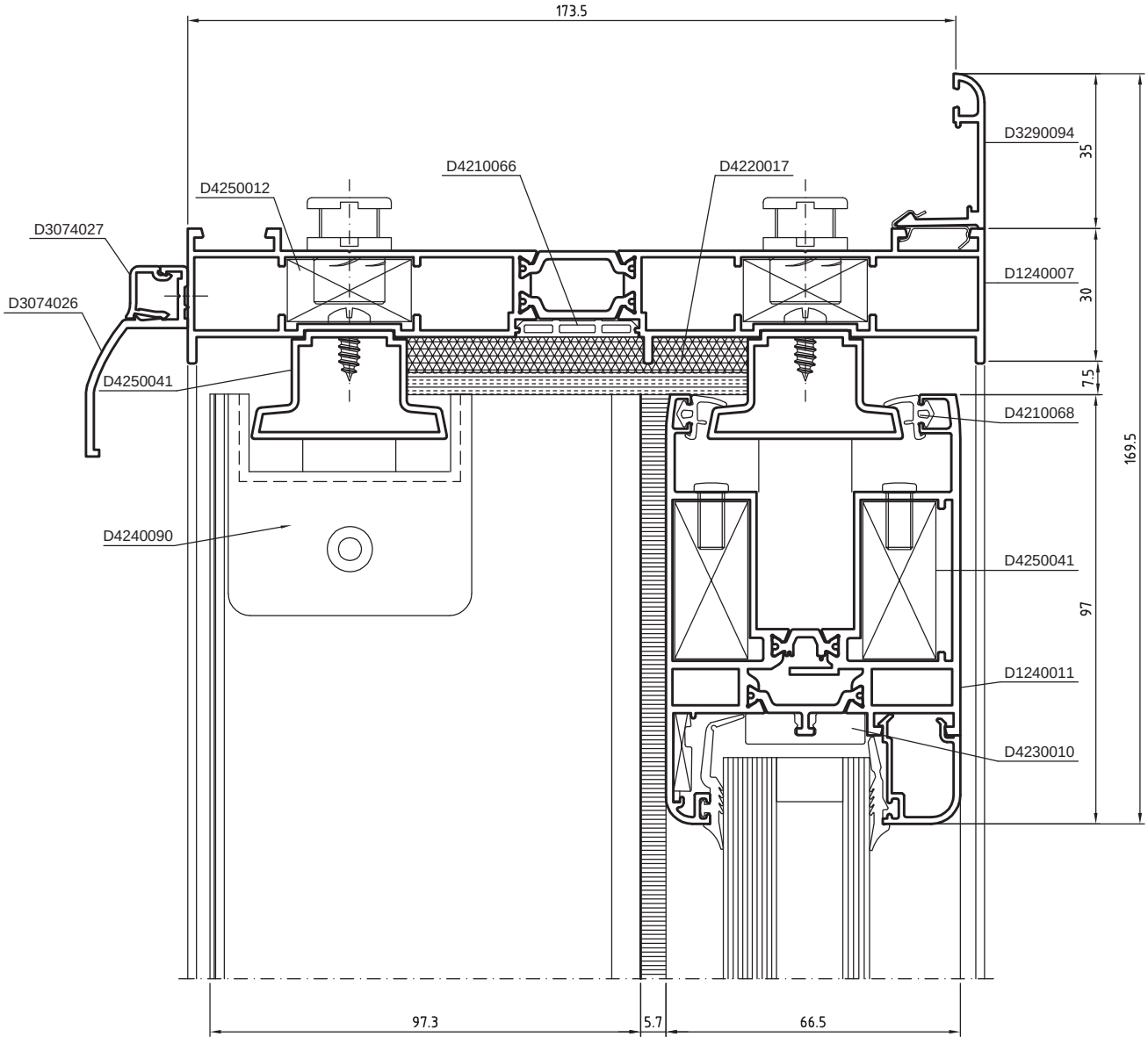


SEC-000034349

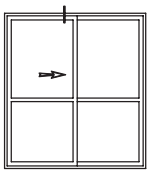

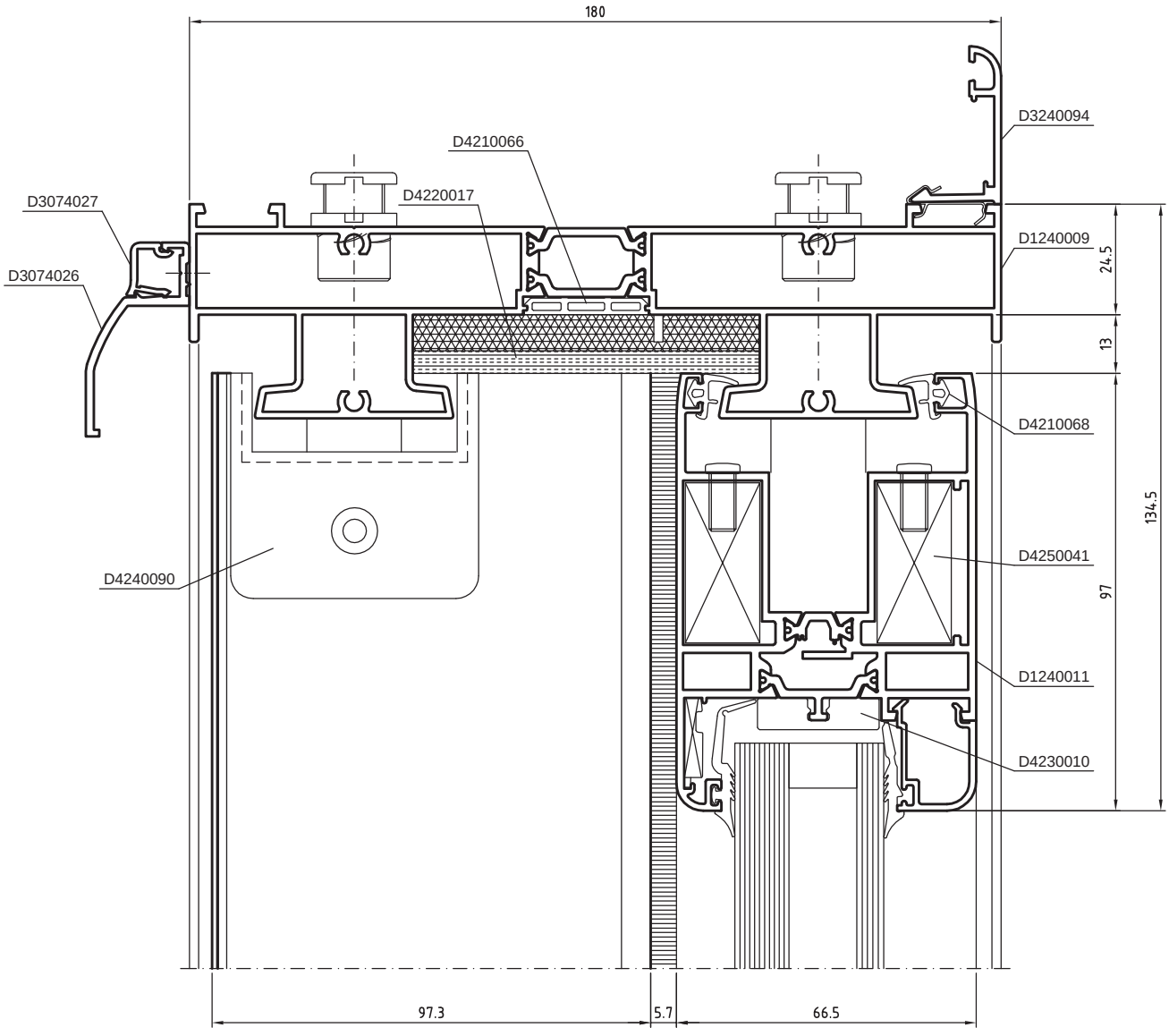


SEC-000034350

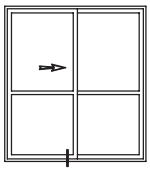

L'utilizzo di tale soluzione è limitato alle zone non esposte ad intemperie poichè non viene garantita la tenuta all'acqua.

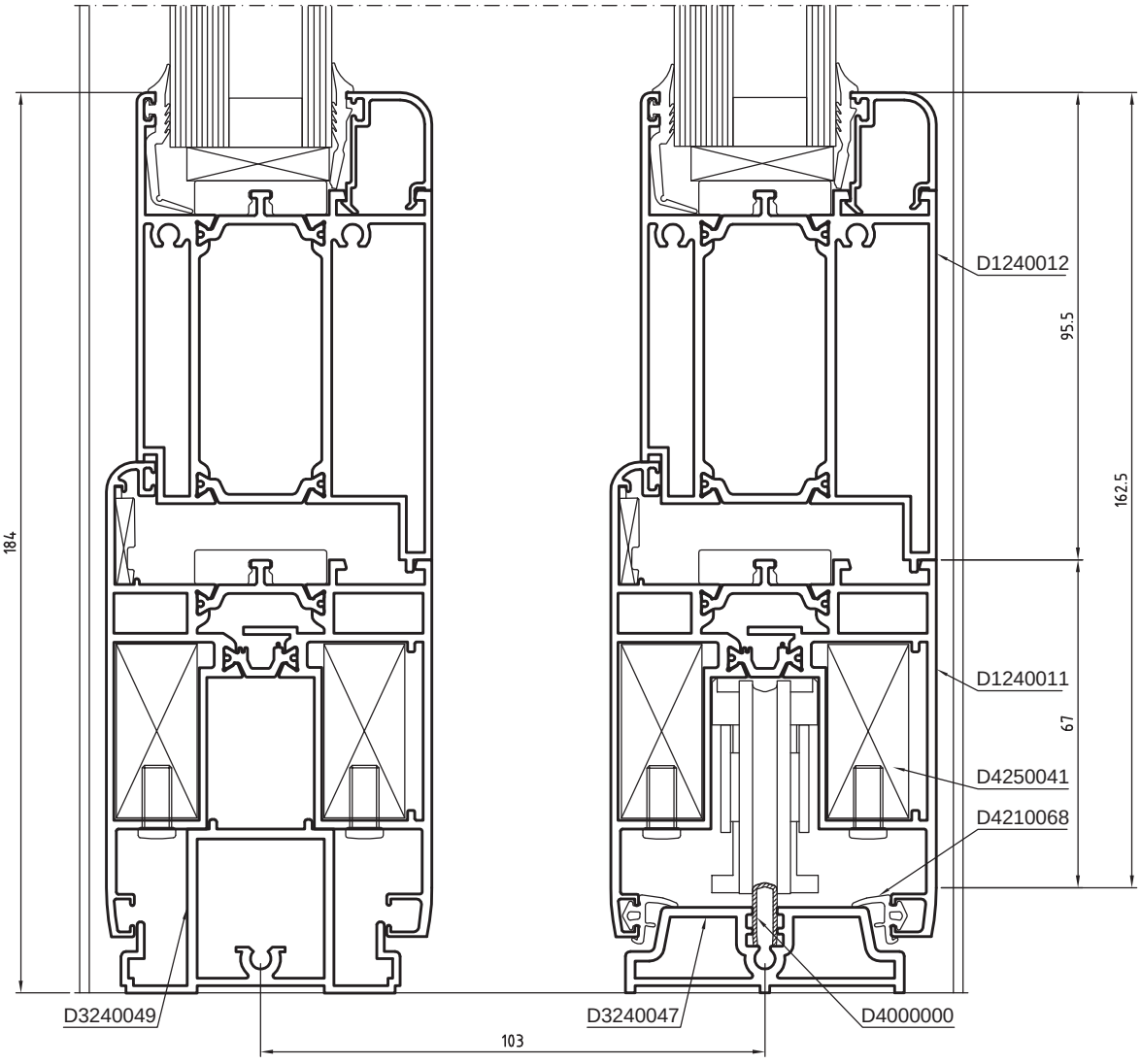


SEC-000034345

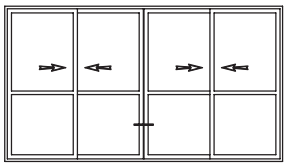

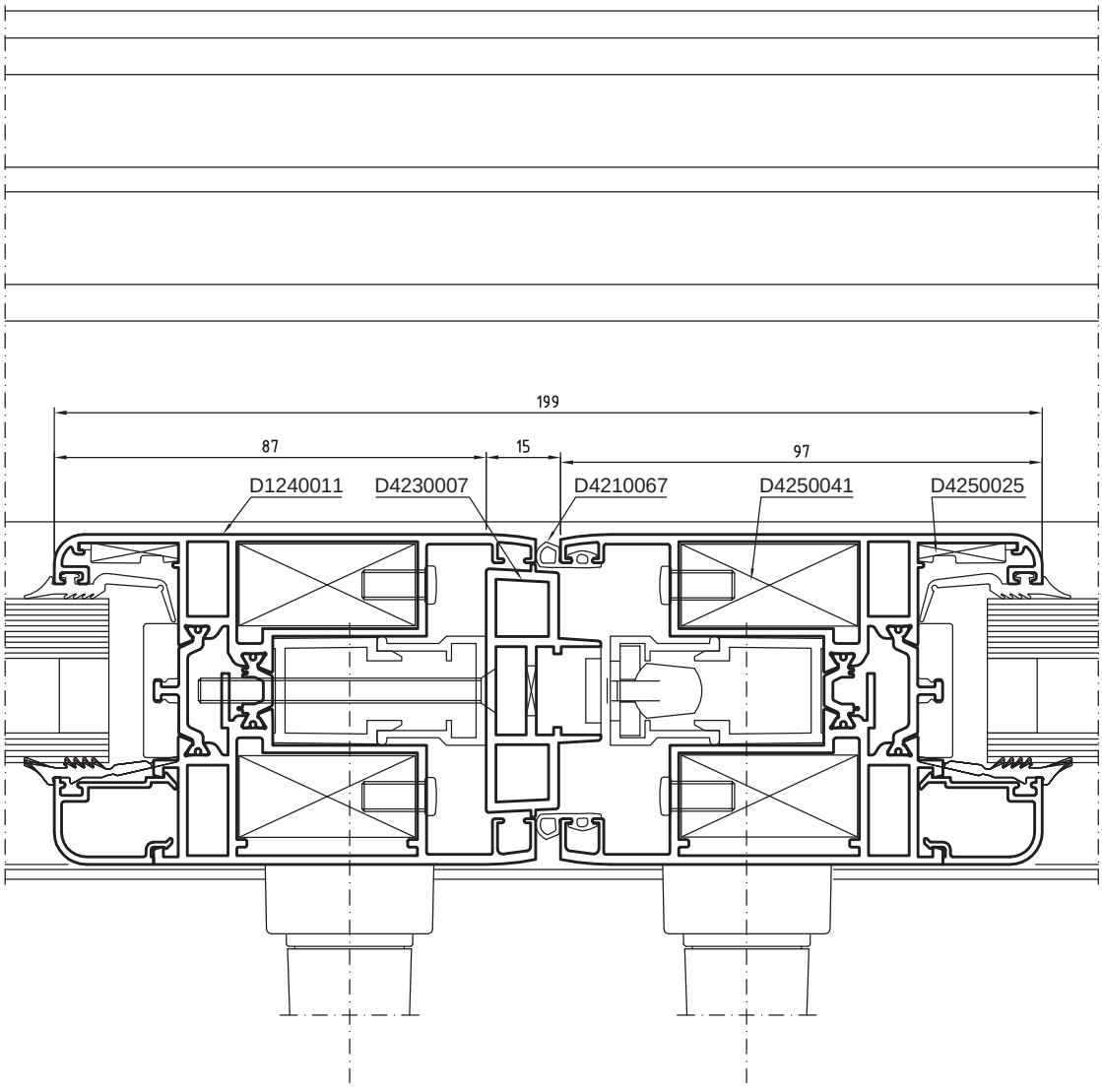


SEC-000034348

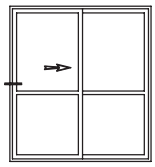

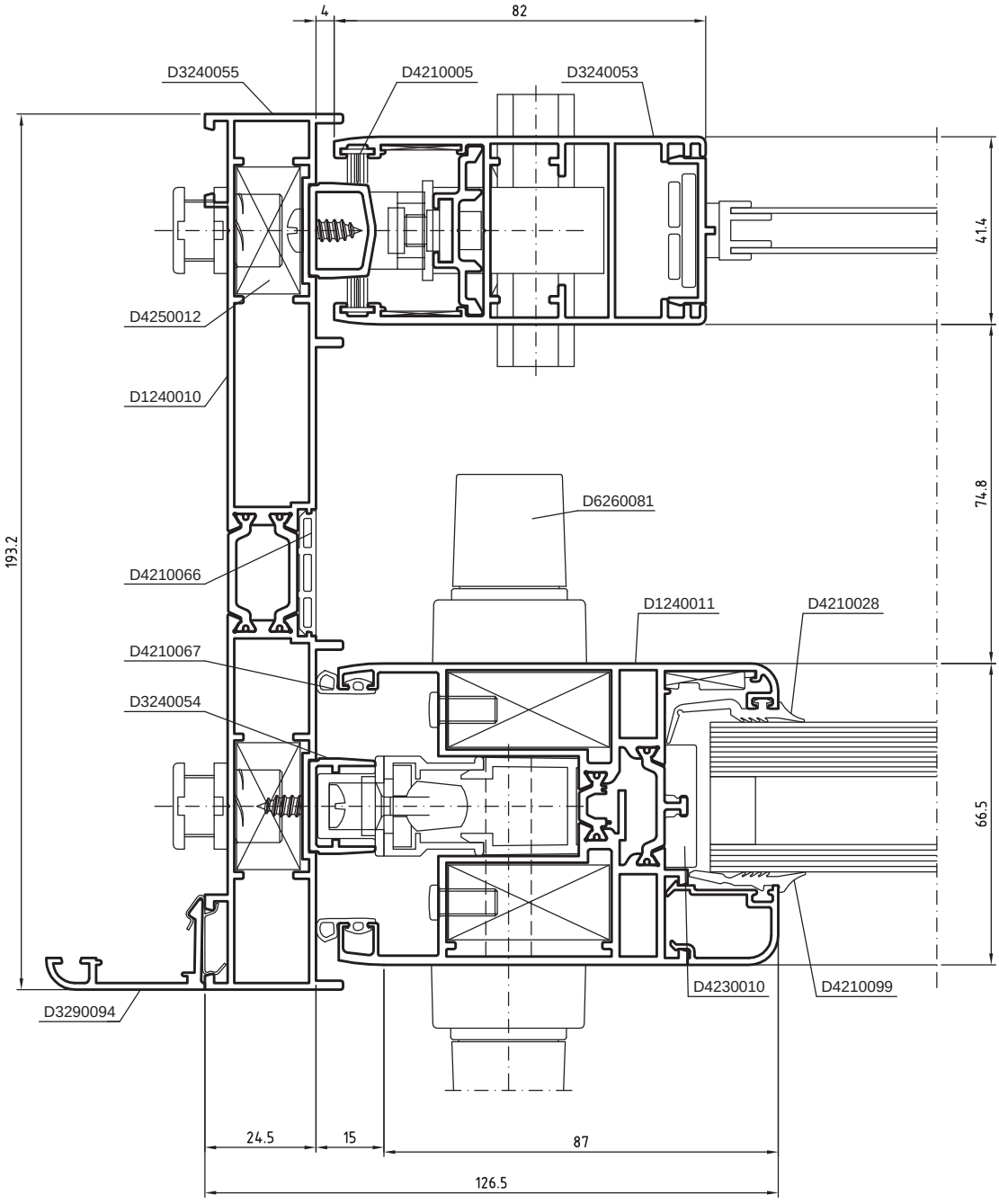


SEC-000034353

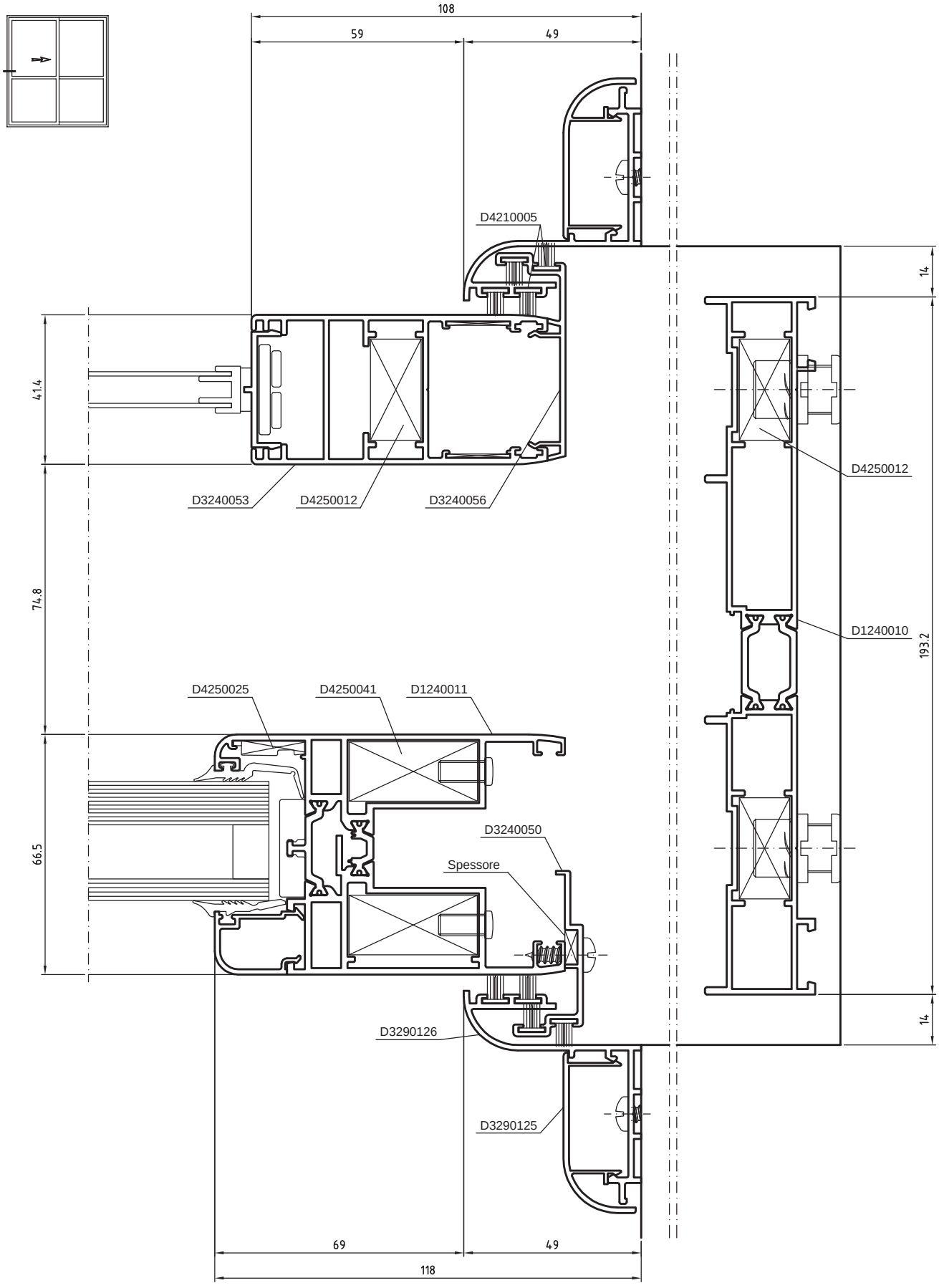


SEC-000034354

SEZIONI





domal

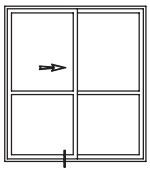

L'utilizzo di tale soluzione è limitato alle zone non esposte ad intemperie poichè non viene garantita la tenuta all'acqua.

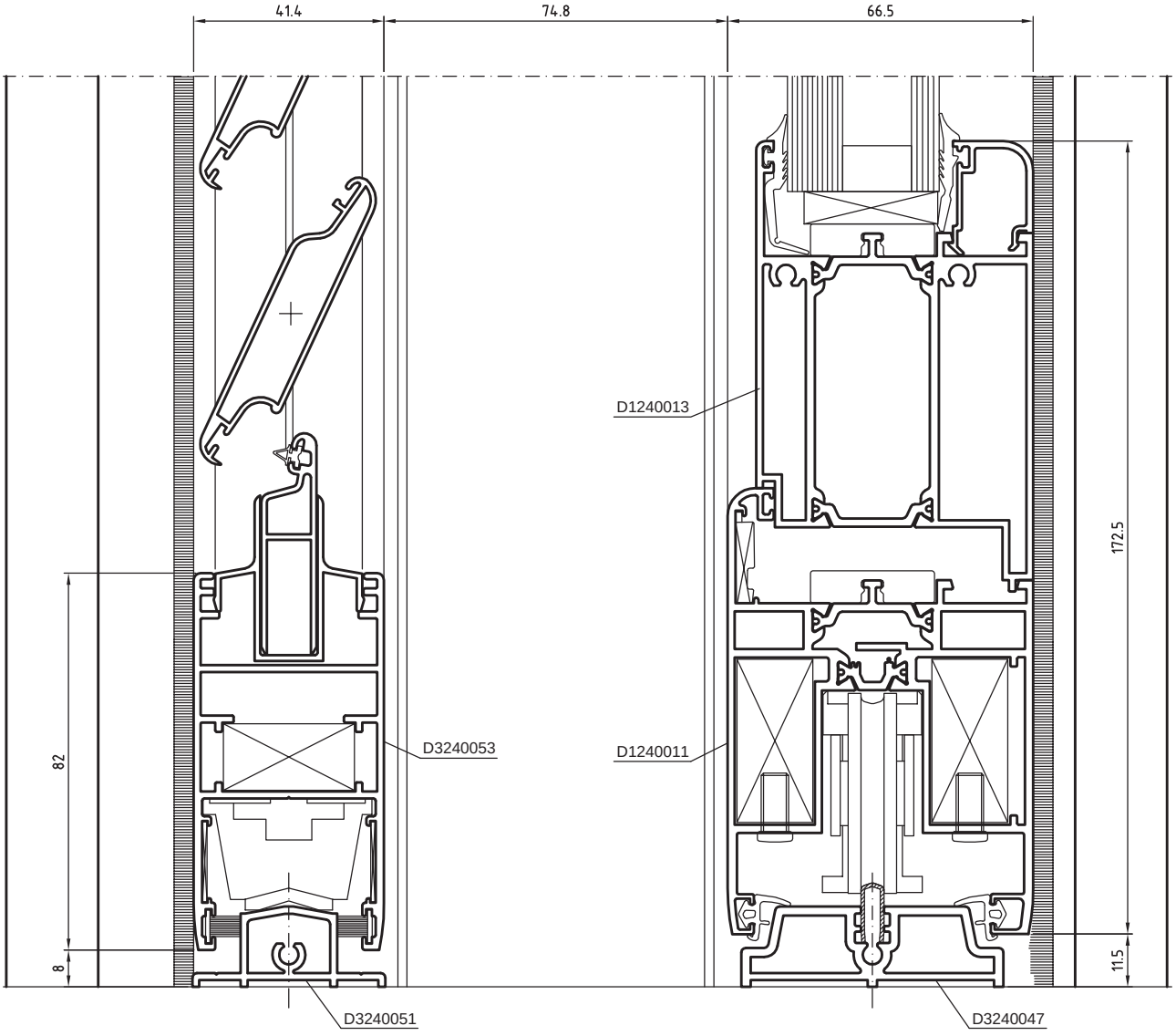


SEC-000034351

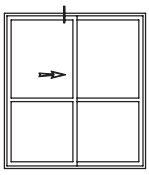

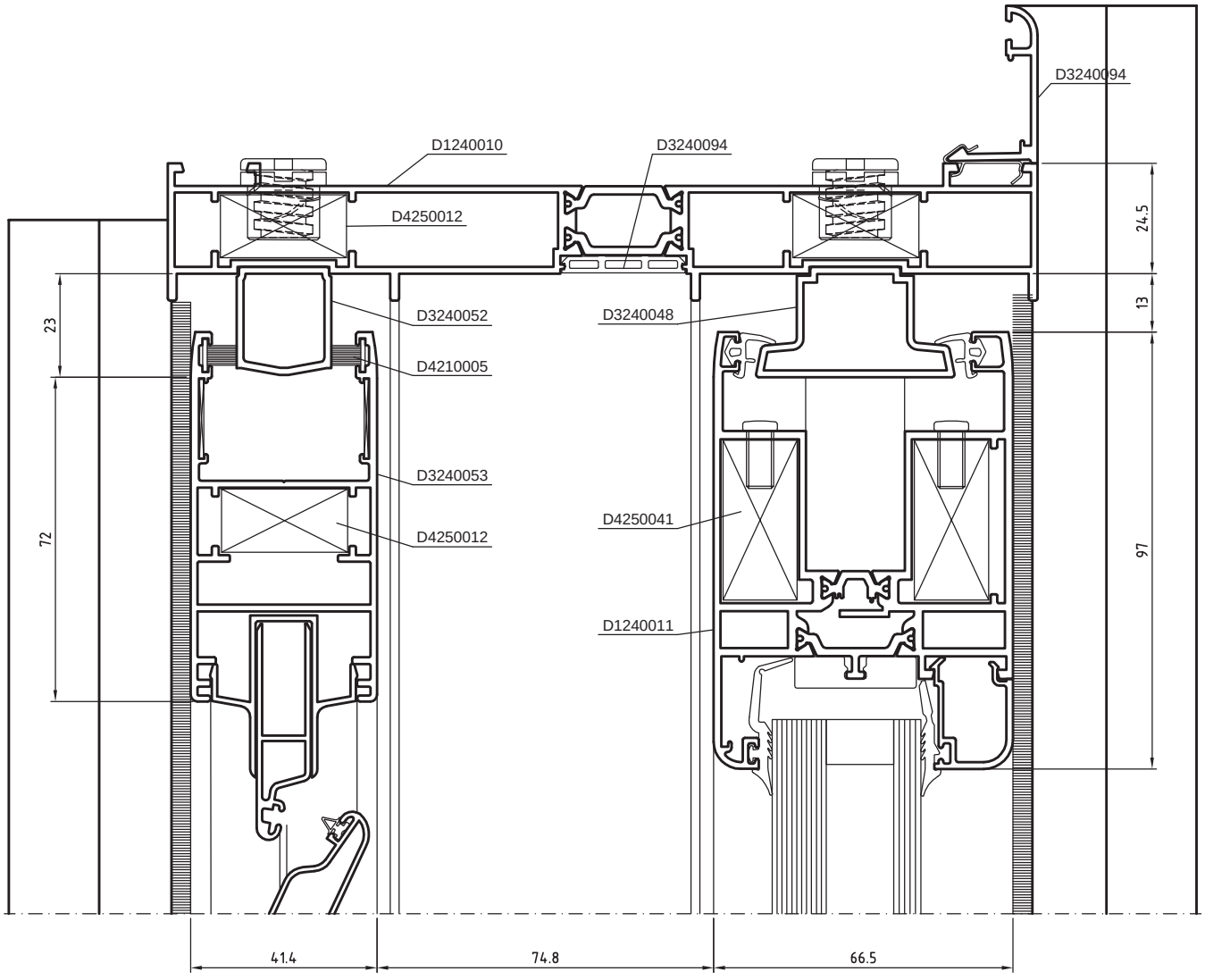


SEC-000034352

# NOTE

| DESCRIZIONE | ACCESSORI | ATTREZZ. |
|---|---|---|
| TRANCIATURA MONTANTE E TRAVERSO SUPERIORE PER INSERIMENTO SQUADRETTA D4250012 | D4250012 | D5240013 |

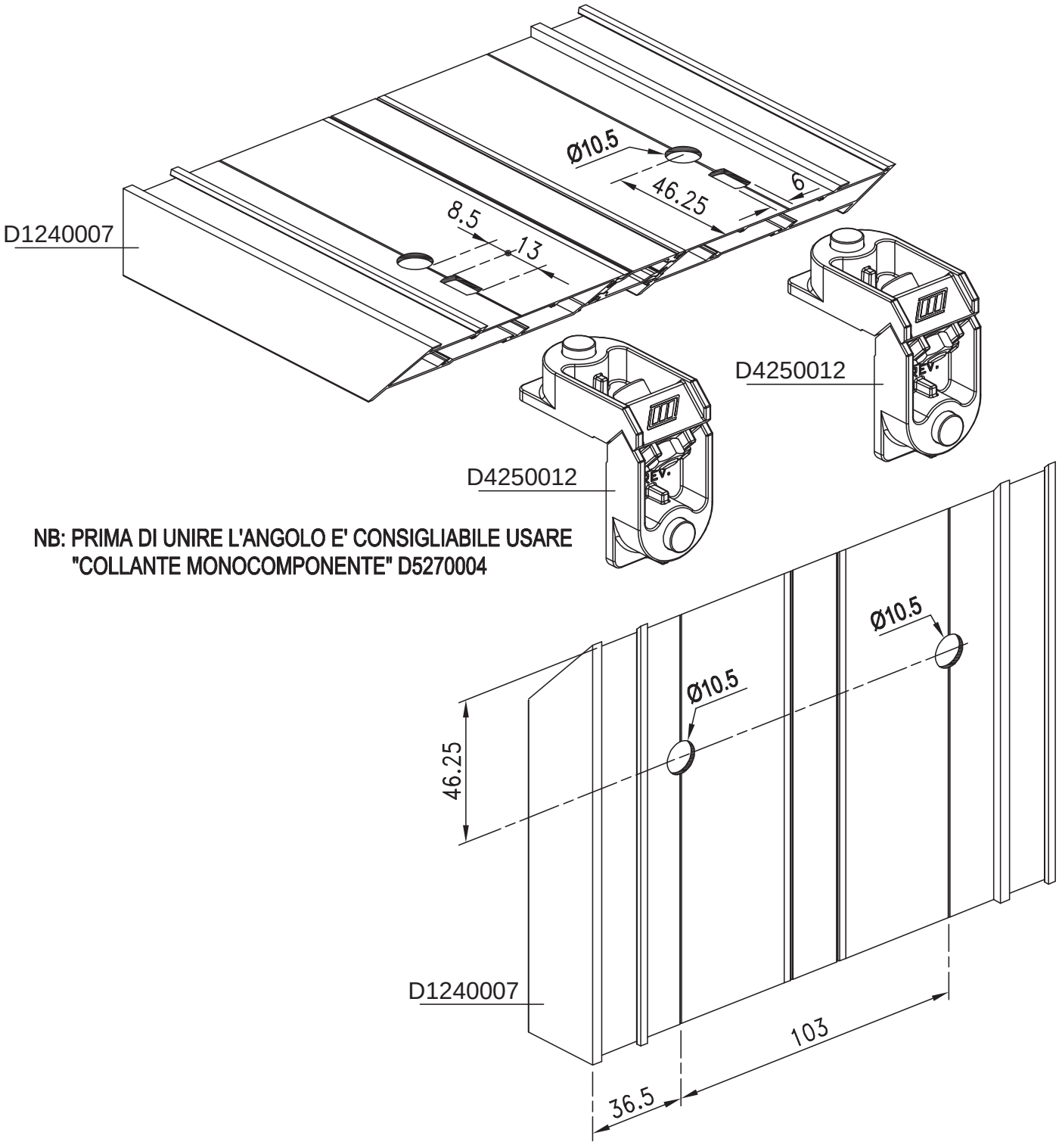

| DESCRIZIONE | ACCESSORI | ATTREZZ. |
|---|---|---|
| TRANCIATURA PER AVVITAMENTO GUIDE INFERIORI | D4250012 | D5240013 |

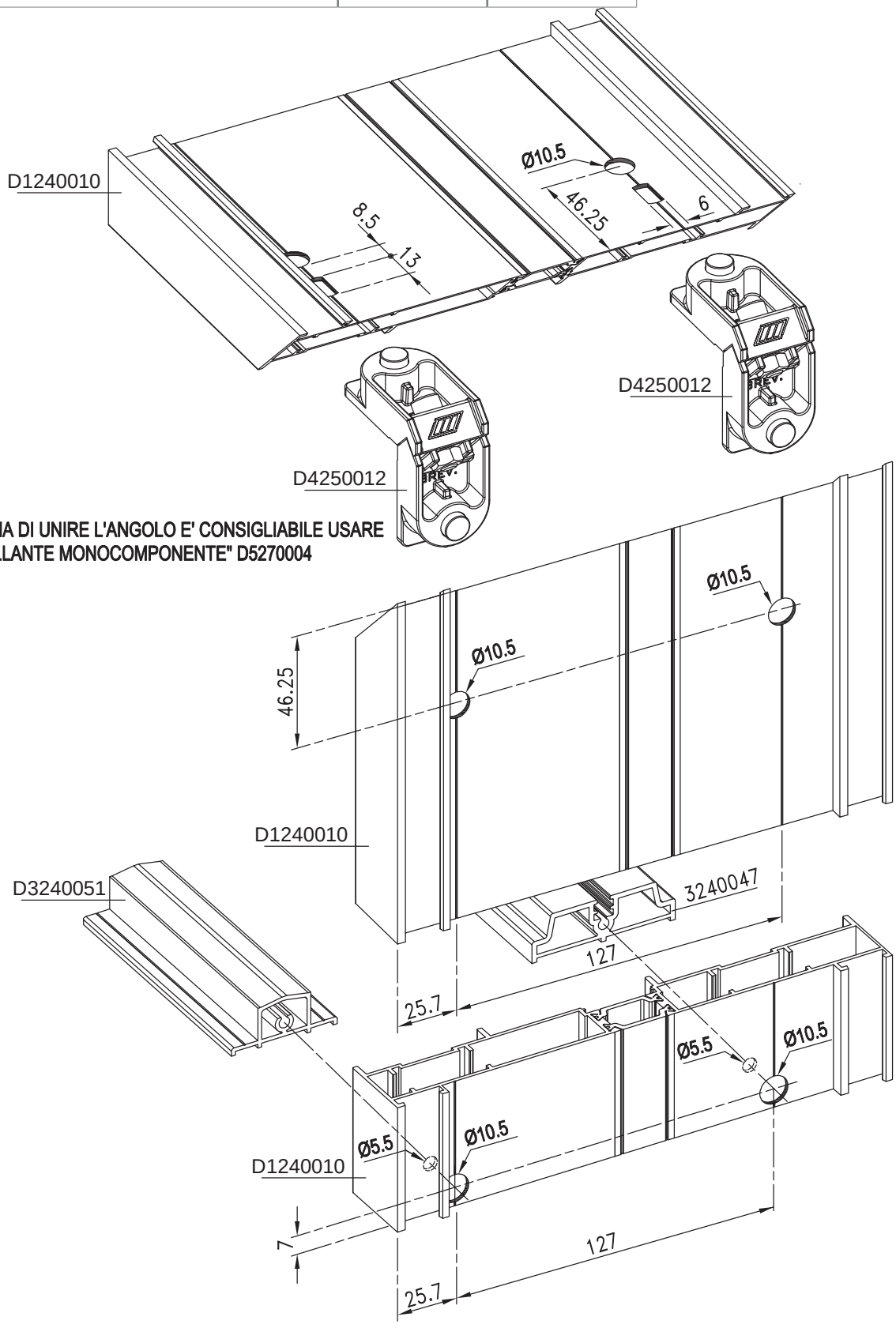


LAVORAZIONI

| DESCRIZIONE | ACCESSORI | ATTREZZ. |
|---|---|---|
| LAVORAZIONE ANGOLO ANTA | D4250041 | |

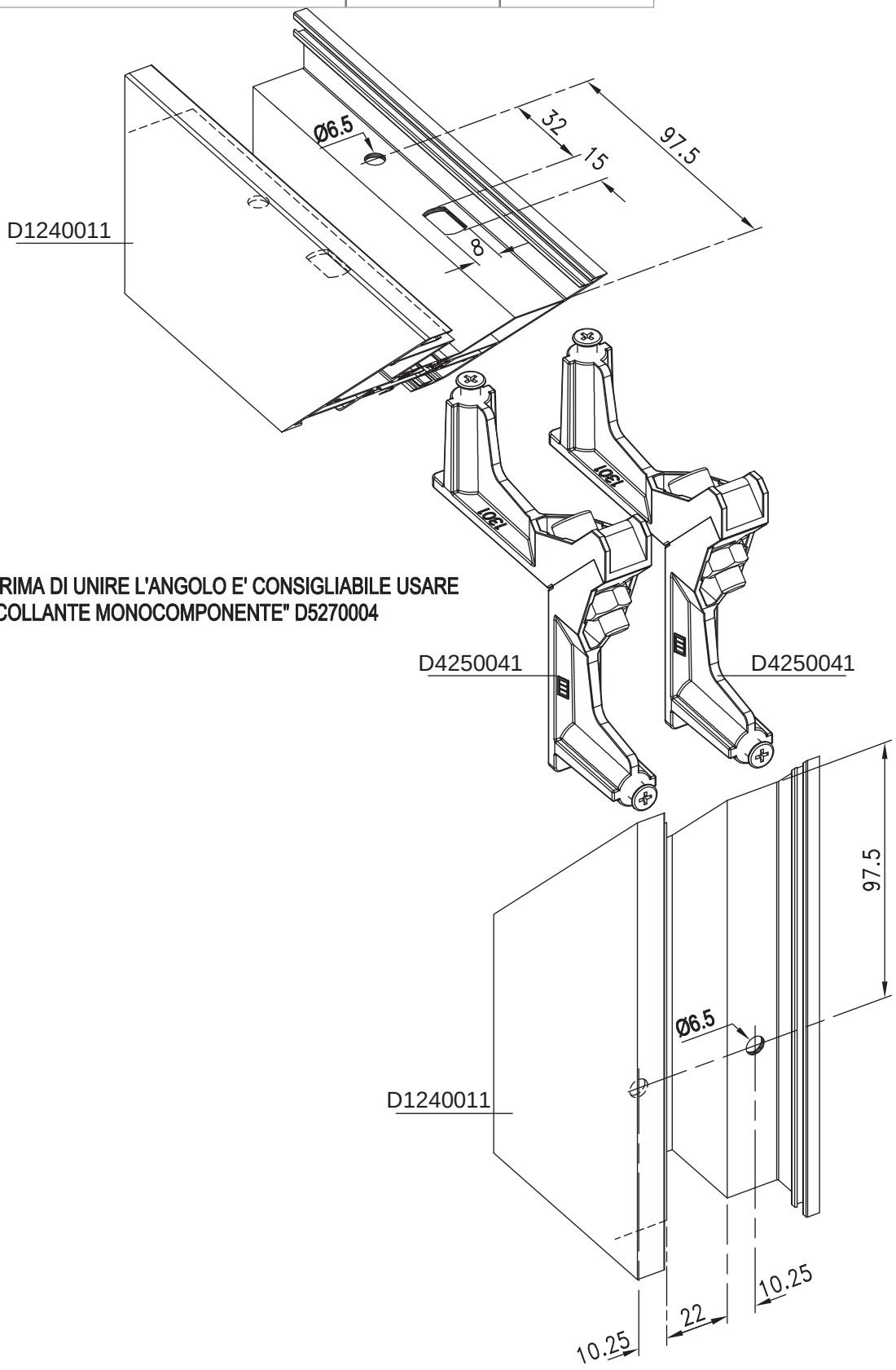


NB: PRIMA DI UNIRE L'ANGOLO E' CONSIGLIABILE USARE "COLLANTE MONOCOMPONENTE" D5270004

| DESCRIZIONE | ACCESSORI | ATTREZZ. |
|---|---|---|
| TRANCIATURA PER FISSAGGIO TRAVERSO SUPERIORE E SOGLIA | D4220025 | D5240013 + TRAPANO |

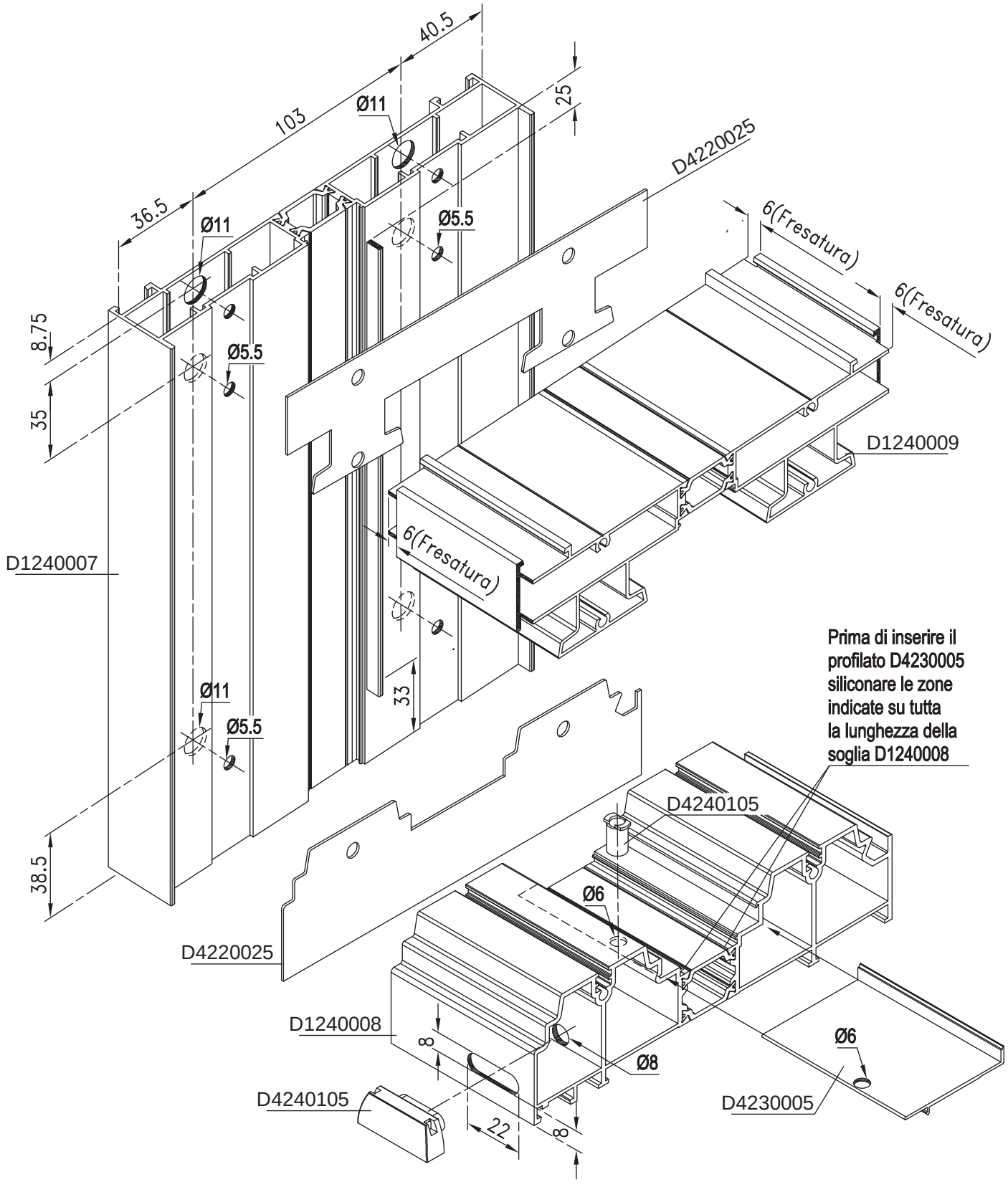


LAVORAZIONI

| DESCRIZIONE | ACCESSORI | ATTREZZ. |
|---|---|---|
| TRANCIATURA PER FISSAGGIO TRAVERSO SUPERIORE E SOGLIA BASSA | | D5240013 |

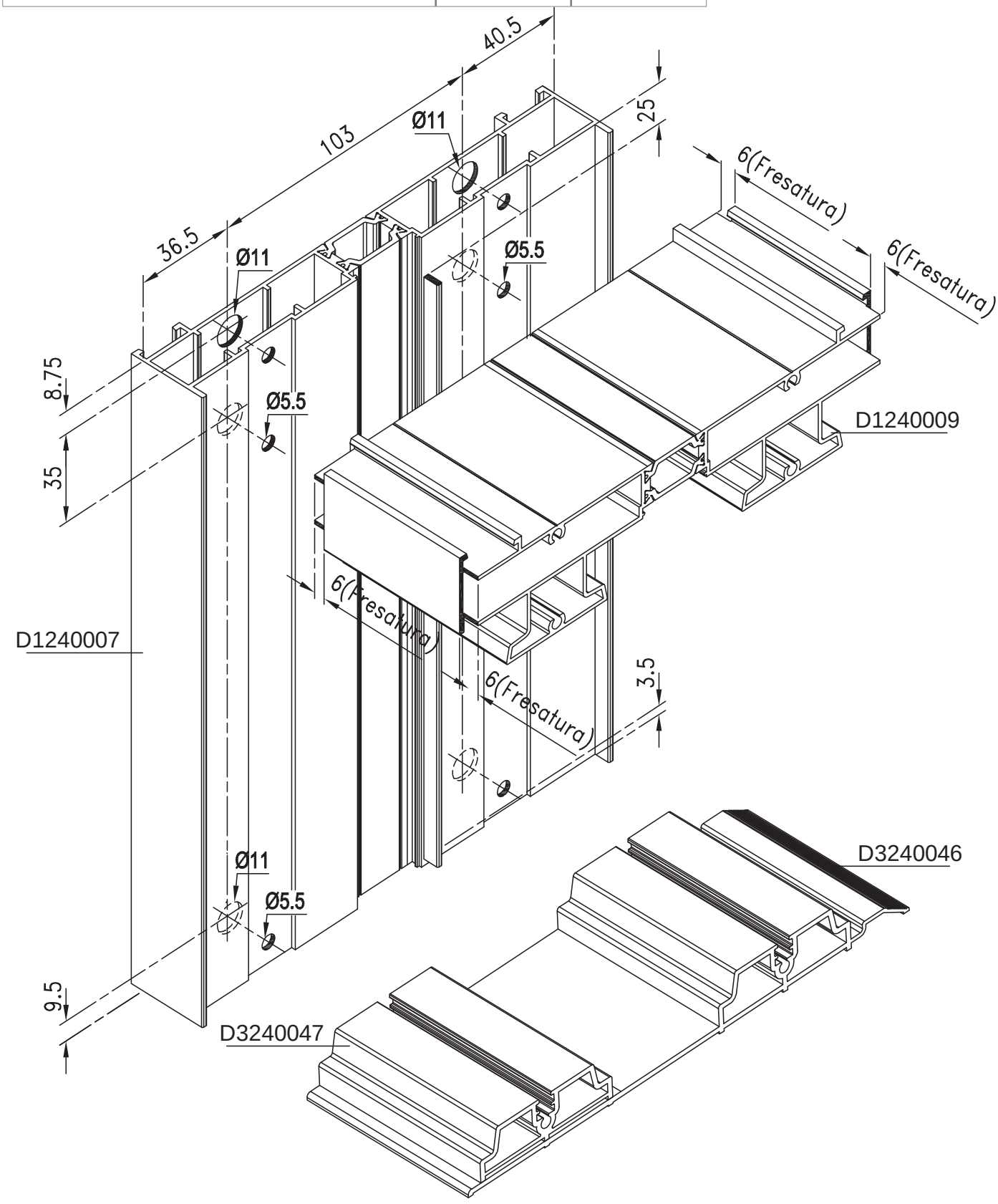

| DESCRIZIONE | ACCESSORI | ATTREZZ. |
|---|---|---|
| LAVORAZIONE RAPID BLOCK Z/P | D4280014 | TRAPANO |

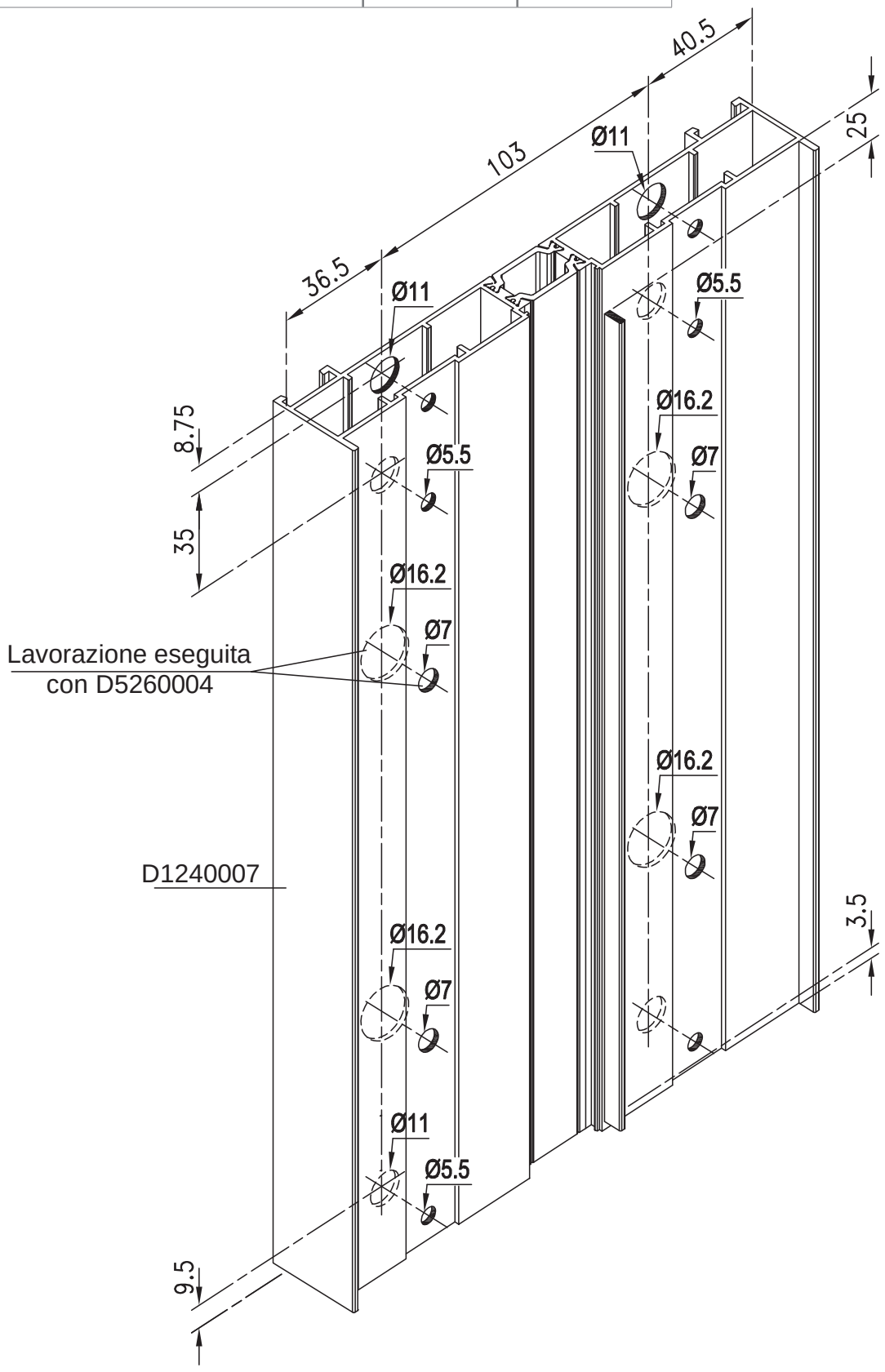

| DESCRIZIONE | ACCESSORI | ATTREZZ. |
|---|---|---|
| LAVORAZIONE RAPID BLOCK Z/P | D4280014 | TRAPANO |

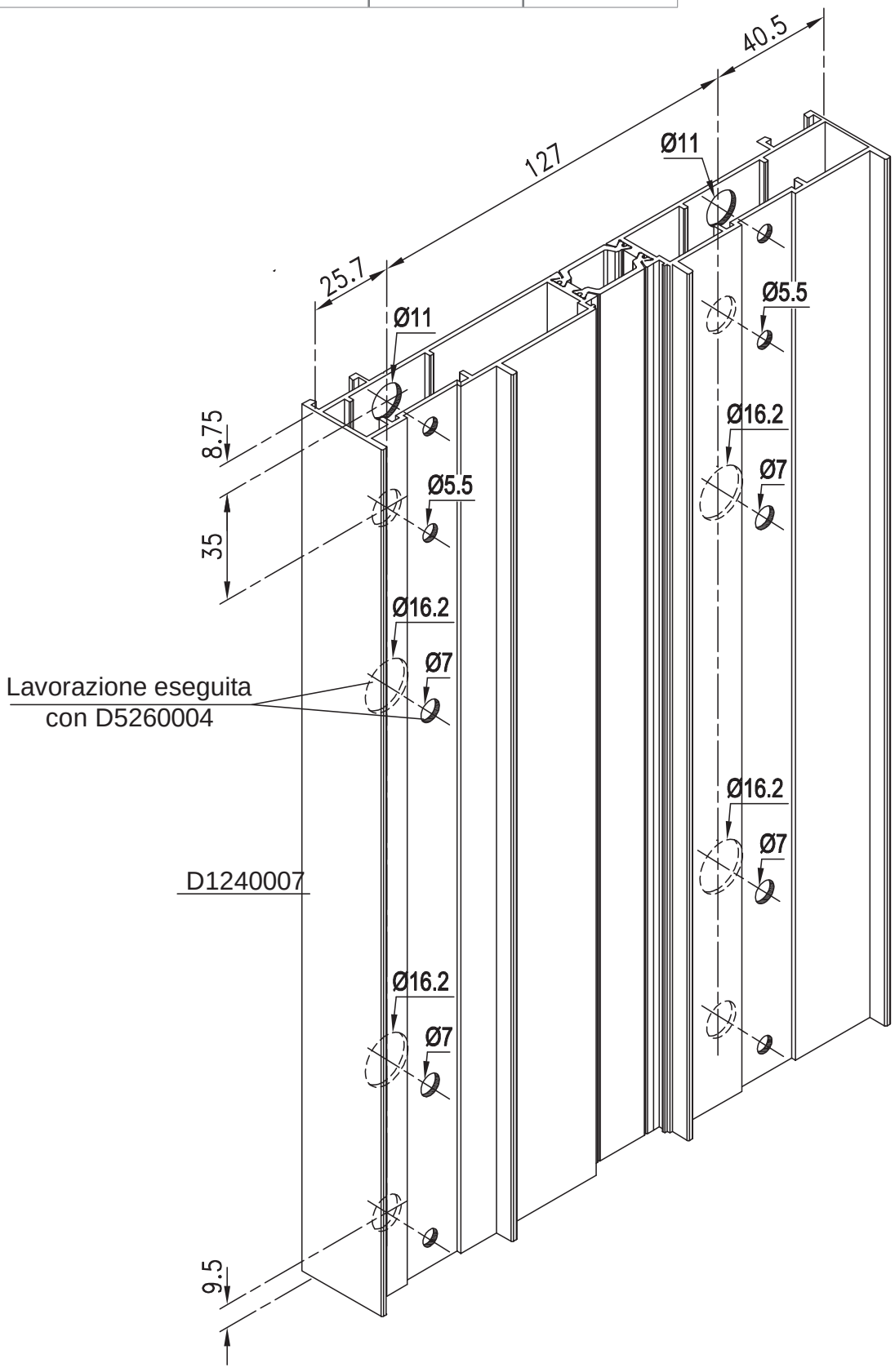

| DESCRIZIONE | ACCESSORI | ATTREZZ. |
|---|---|---|
| LAVORAZIONE LABIRINTO INTERNO ESTERNO | D4240090 | D5240013 |

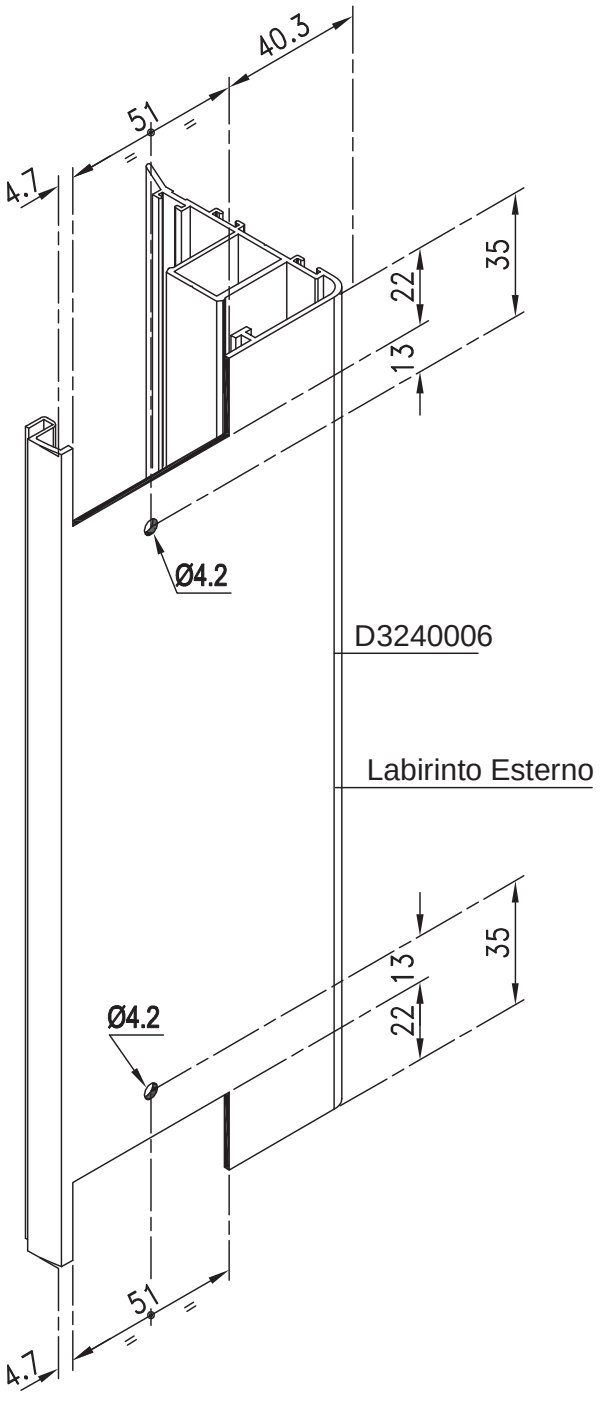


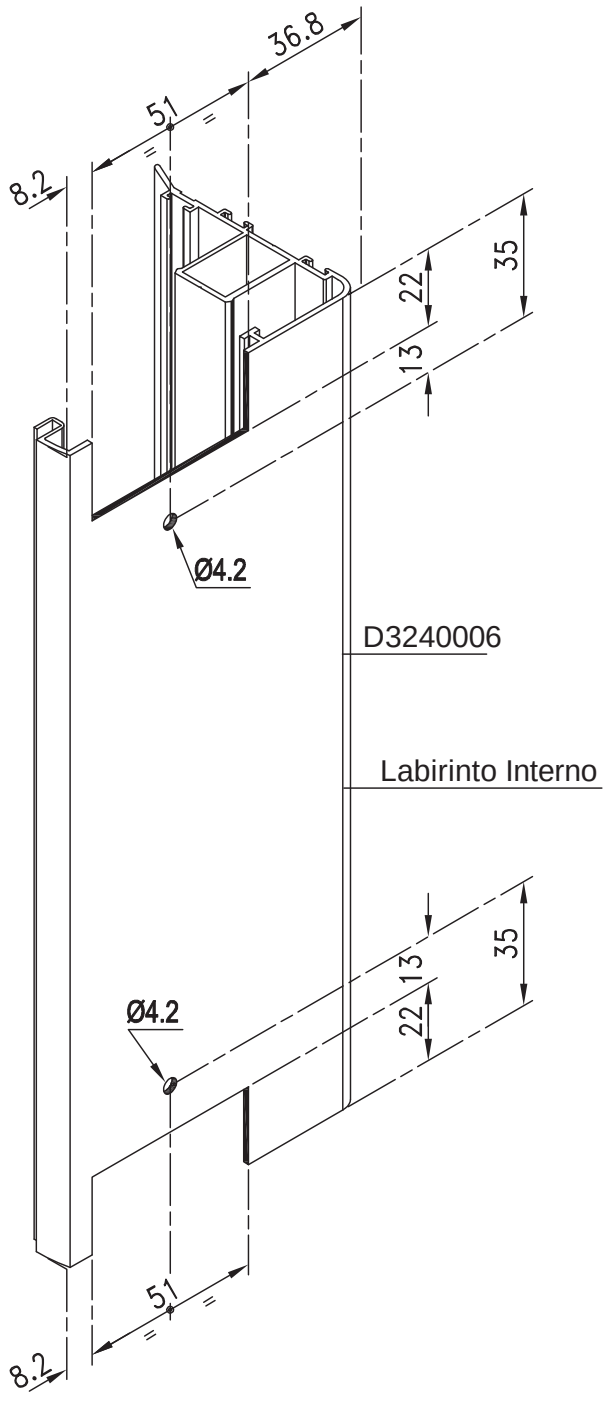

| DESCRIZIONE | ACCESSORI | ATTREZZ. |
|---|---|---|
| LAVORAZIONE TRAVERSO ZOCCOLO | | D5260026 |

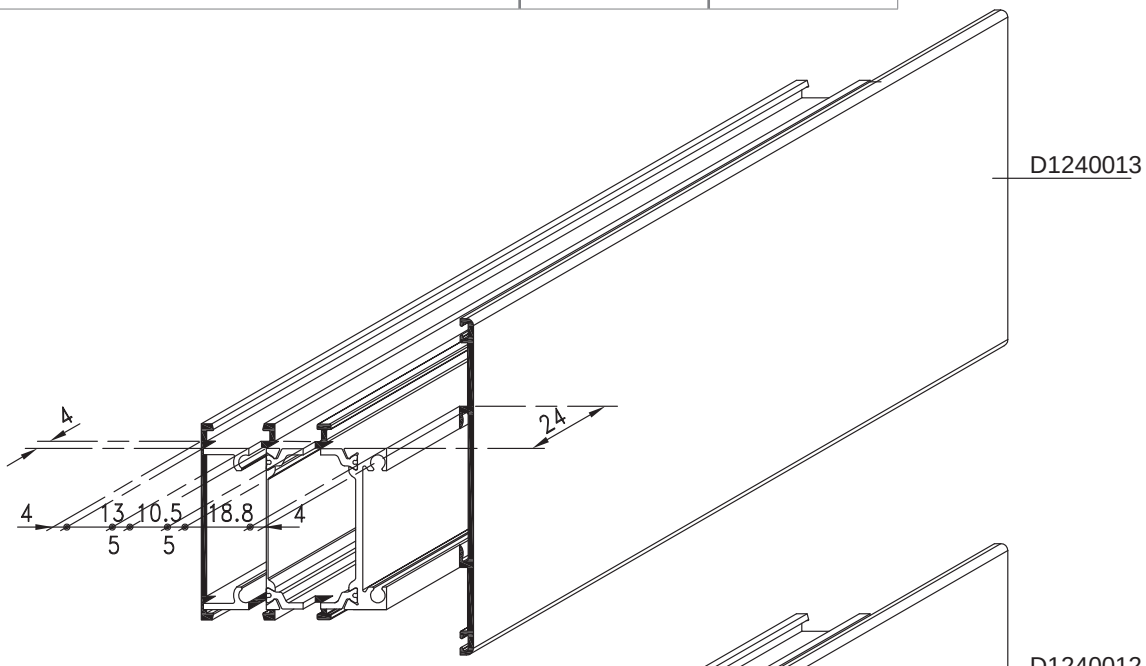


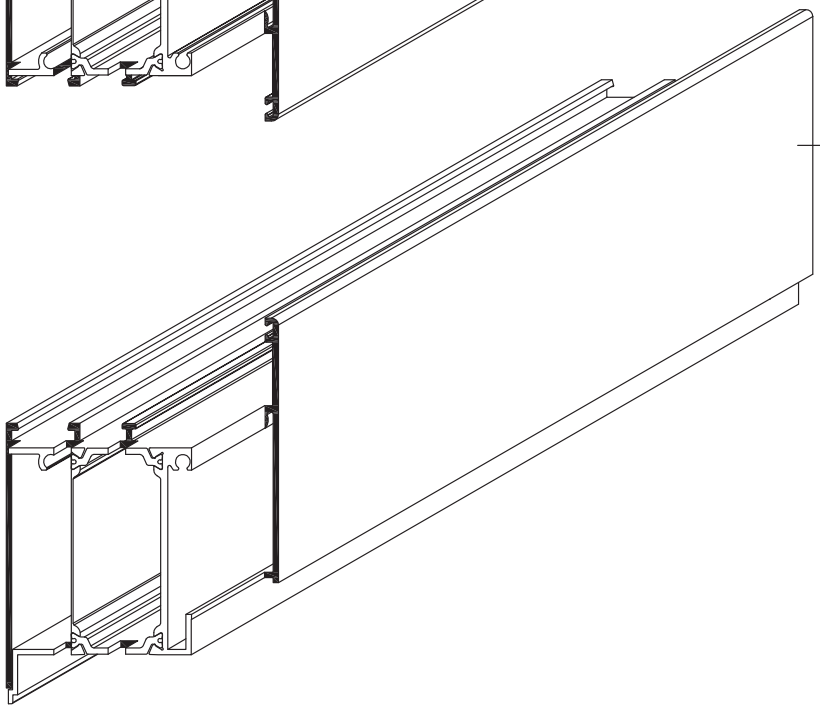


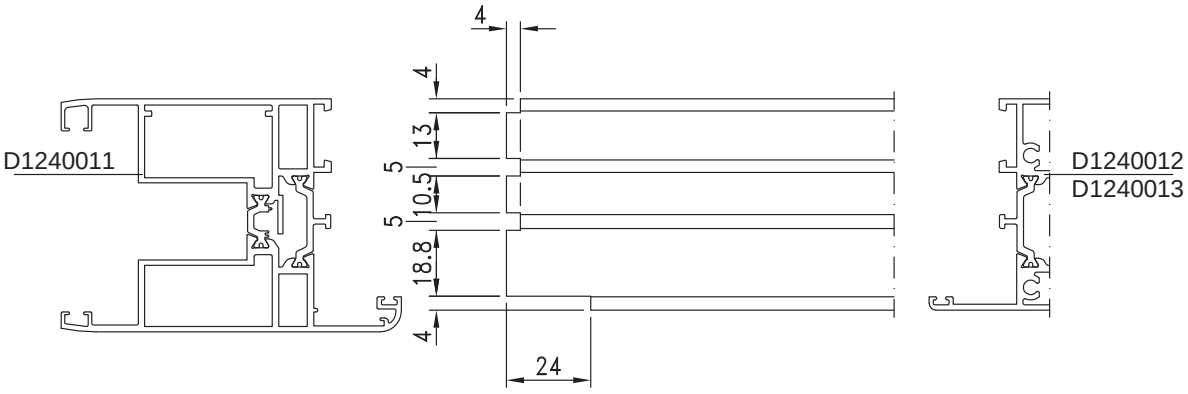

| DESCRIZIONE | ACCESSORI | ATTREZZ. |
|---|---|---|
| LAVORAZIONE PARACOLPI | D4240093 | TRAPANO |

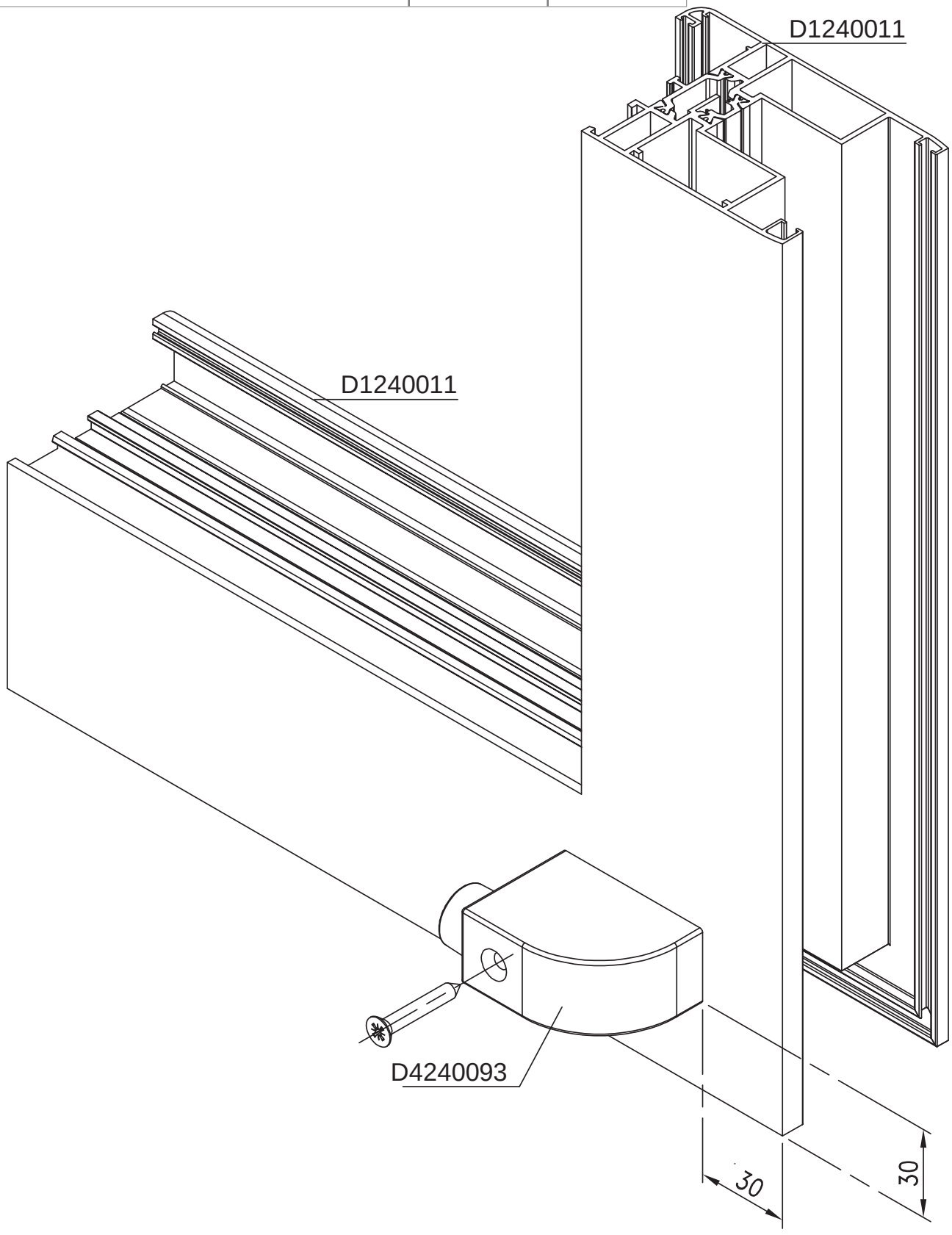

| DESCRIZIONE | ACCESSORI | ATTREZZ. |
|---|---|---|
| SIGILLATURA E VITI LABIRINTO CENTRALE | | |

## ANTA ESTERNA

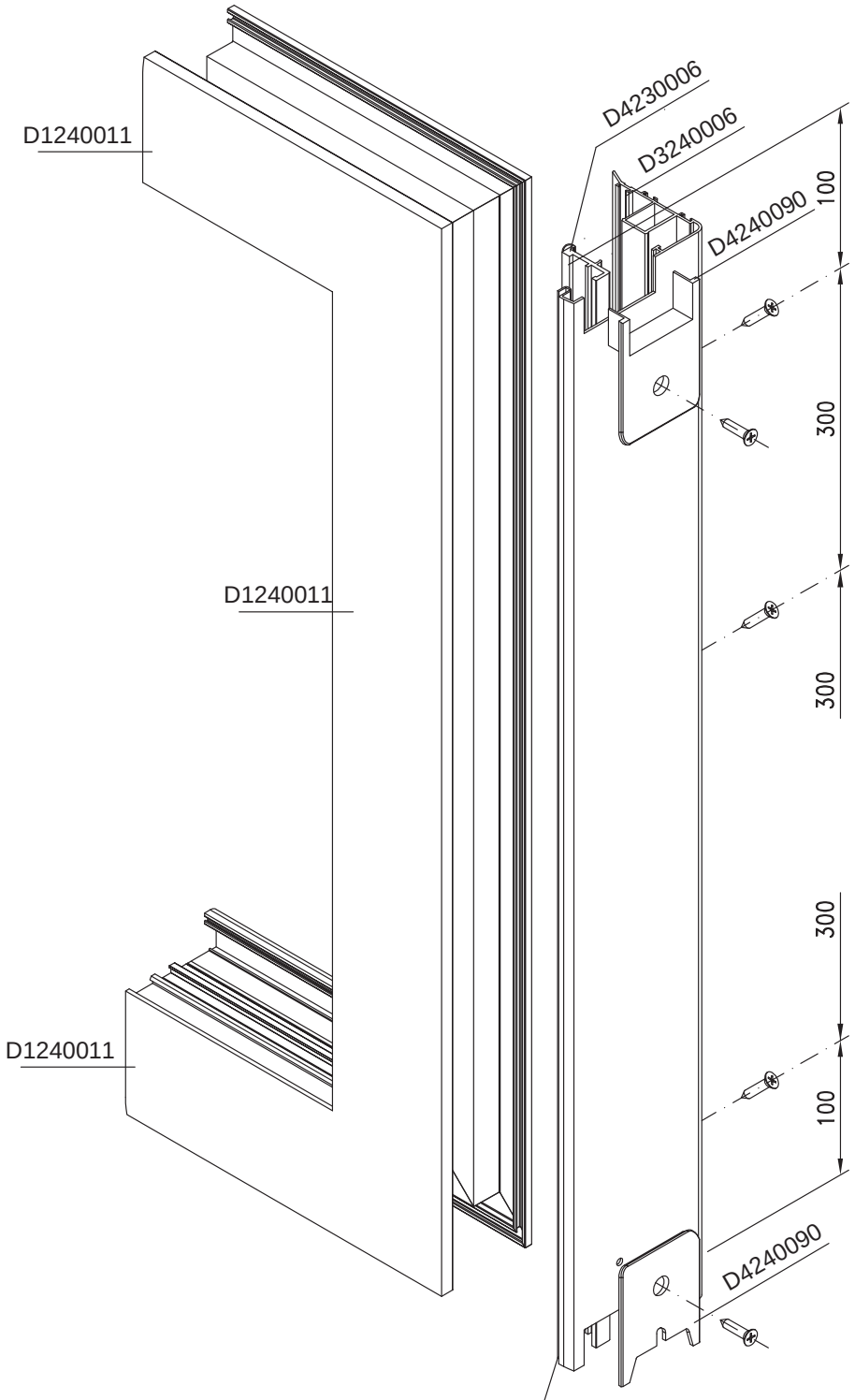


NB: Si consiglia di mettere del sigillante nell'aggancio del labirinto centrale, (D3240006) prima di essere fissato all'anta.

| DESCRIZIONE | ACCESSORI | ATTREZZ. |
|---|---|---|
| PORTA 4 ANTE MISURA DI TAGLIO INCONTRO CENTRALE D4230007 | | |

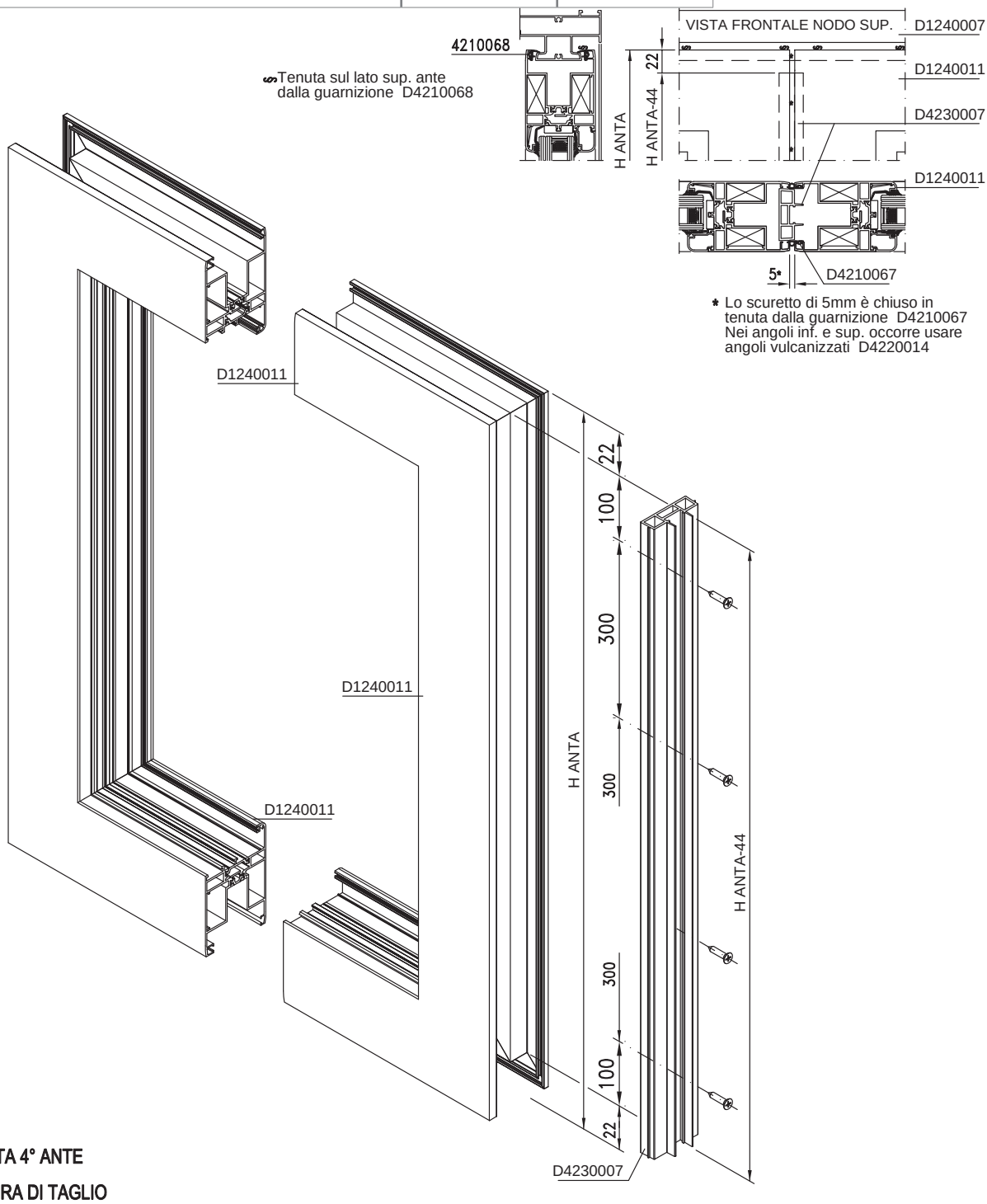


PORTA 4° ANTE

MISURA DI TAGLIO
INCONTRO CENTRALE (D4230007)

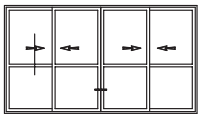

LAVORAZIONI

| DESCRIZIONE | ACCESSORI | ATTREZZ. |
|---|---|---|
| SCHEMA DI MONTAGGIO ANGOLI VULCANIZ-ZATI | | |

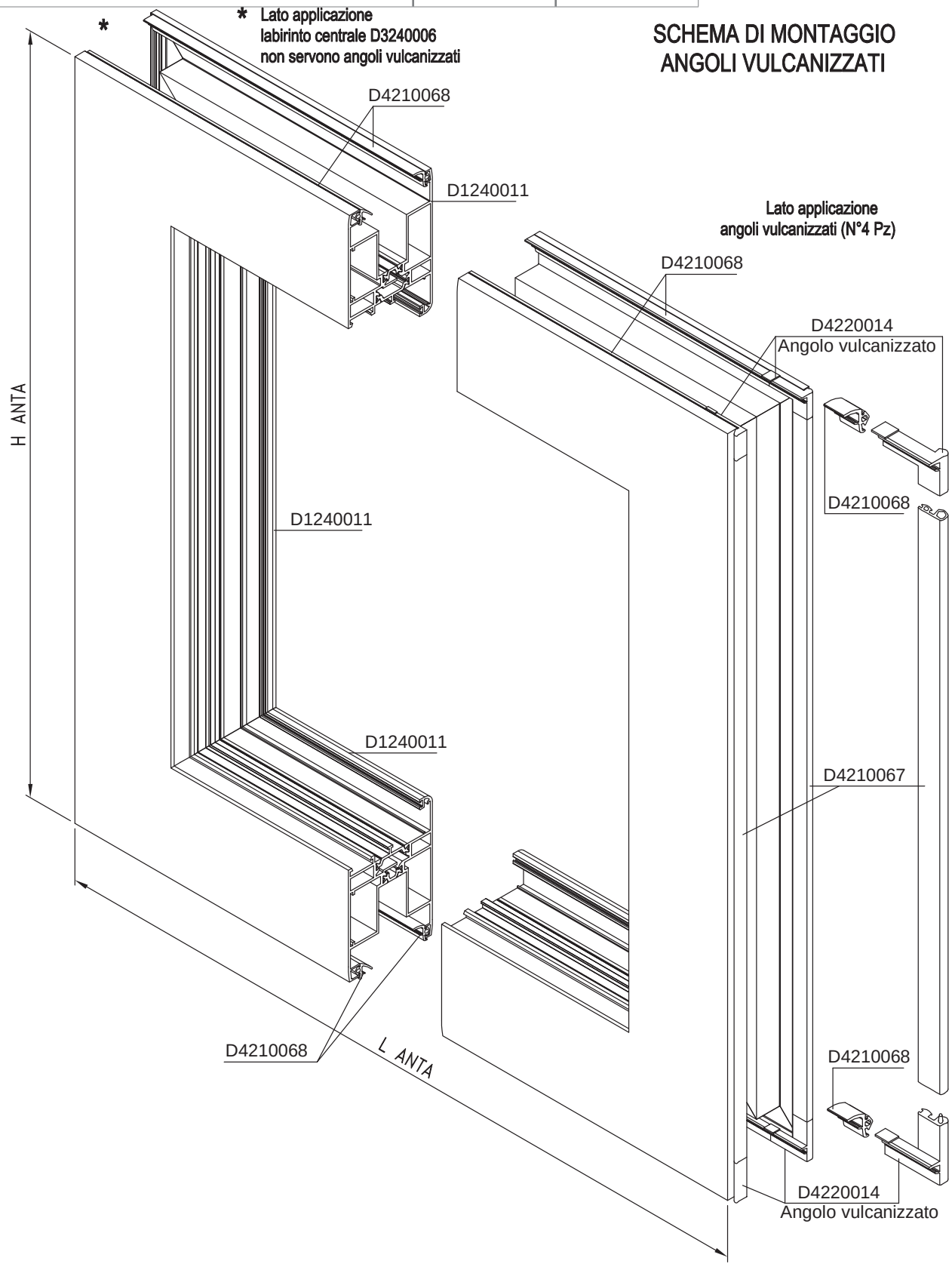

| DESCRIZIONE | ACCESSORI | ATTREZZ. |
|---|---|---|
| SCHEMA DI FORATURA PER EVACUAZIONE ACQUA | | TRAPANO |

## SCHEMA DI FORATURA PER EVACUAZIONE ACQUA

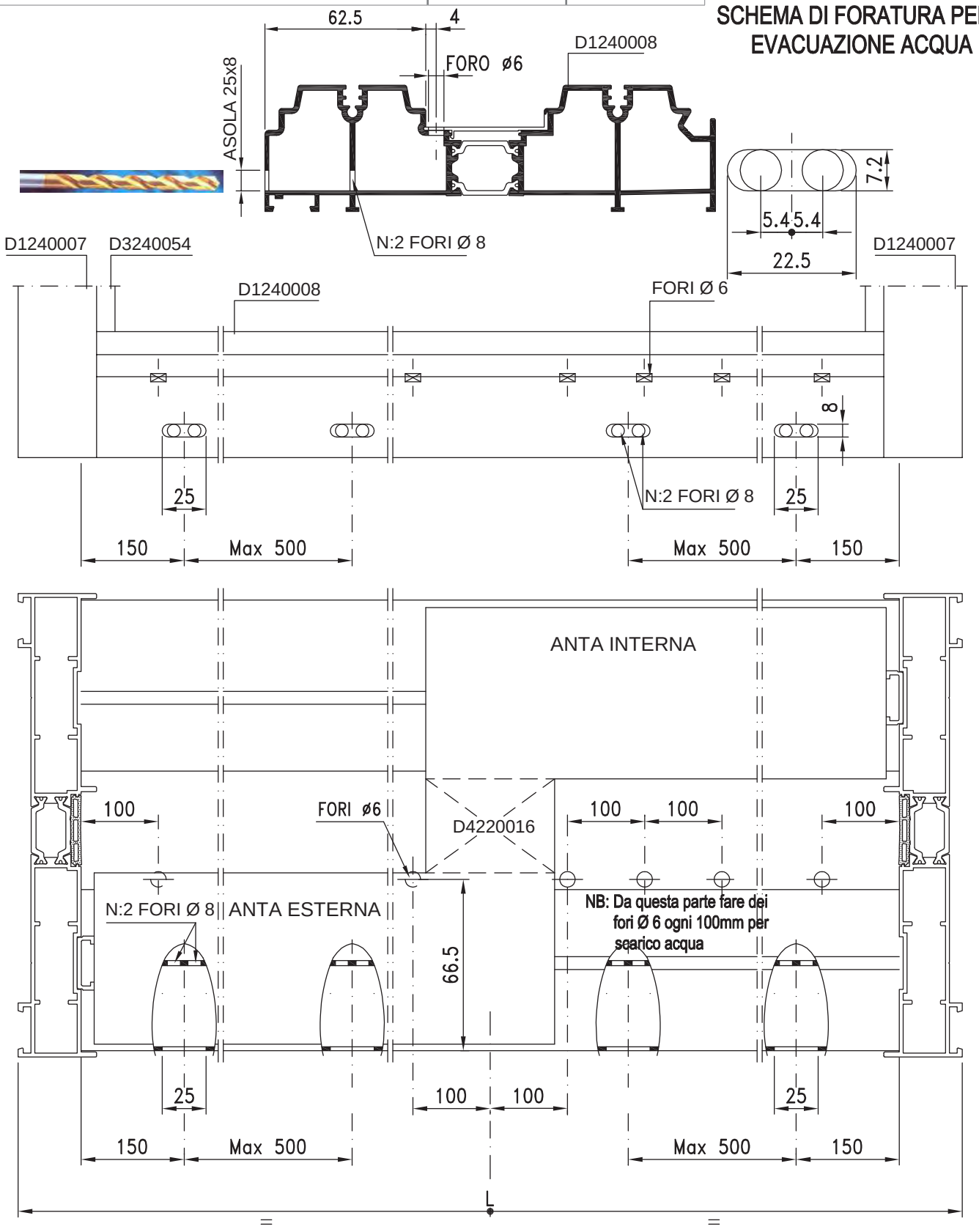


LAVORAZIONI

| DESCRIZIONE | ACCESSORI | ATTREZZ. |
|---|---|---|
| SCARICO ACQUA SU SOGLIA BASSA | | TRAPANO |

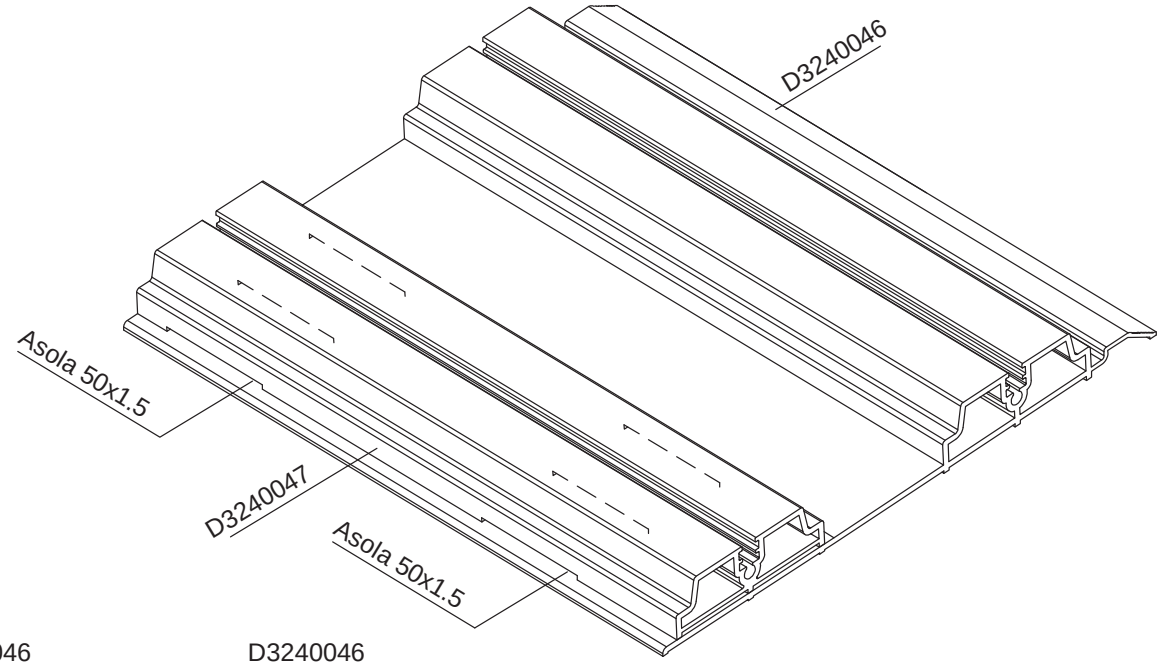


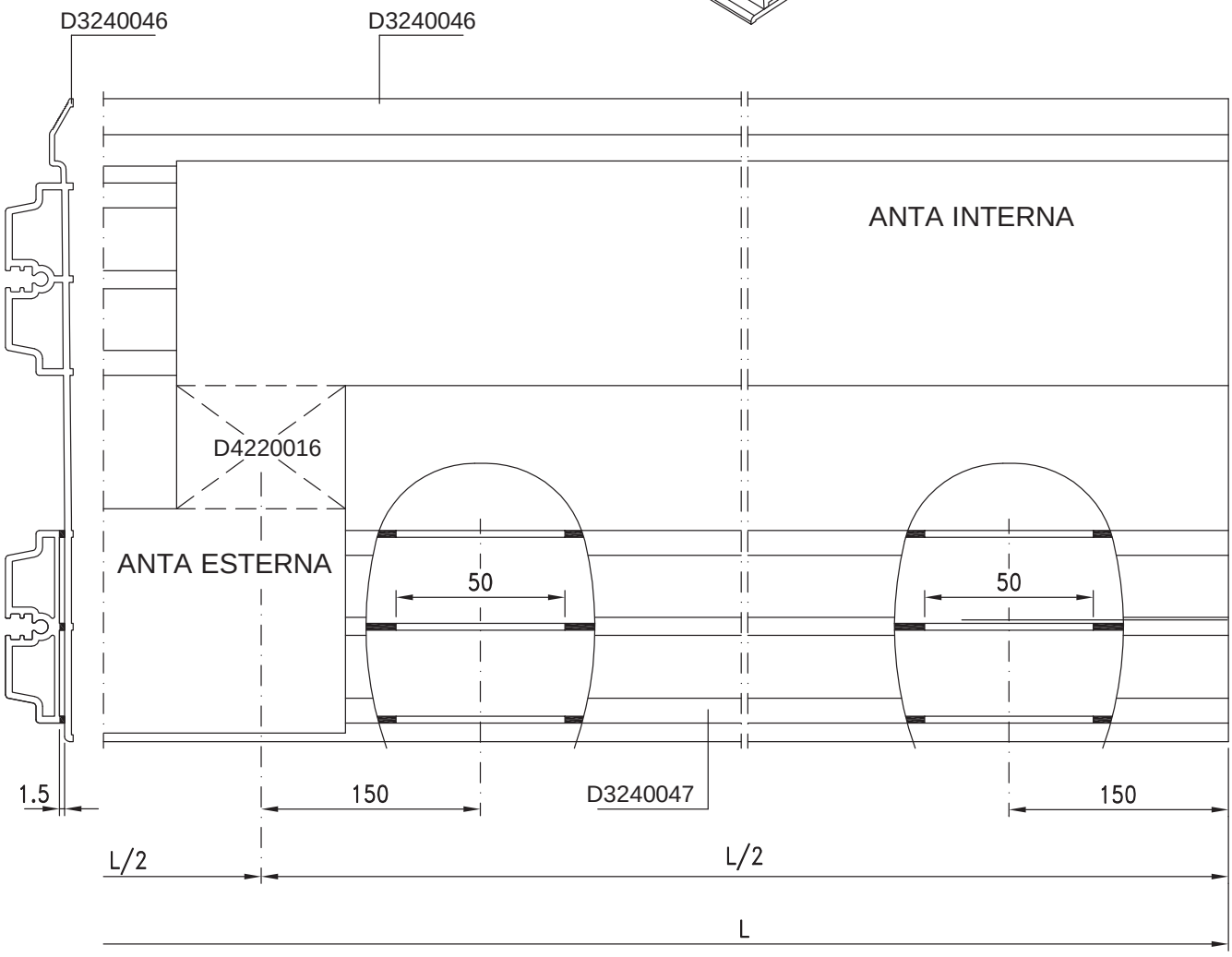


LAVORAZIONI

# LAVORAZIONI

| | | Posizior Maniglia | CREMAGLIERA | | ESEGUIBILE | Dista Incor Supe | |
|---|---|---|---|---|---|---|---|
| | | | Lunghezza | Riducibile Fino a | | A | B |
| D6220006 | GR22 (Porta) | 1005 | 2670 | 1780 | 2115 - 2750 | 1700 | 980 |
| D6220007 | GR20 (Porta) | 1005 | 2270 | 1530 | 1865 - 2350 | 1450 | 980 |
| IL MECCANISMO E' UNIVERSALE (Dx-Sx) | | | | | | | |

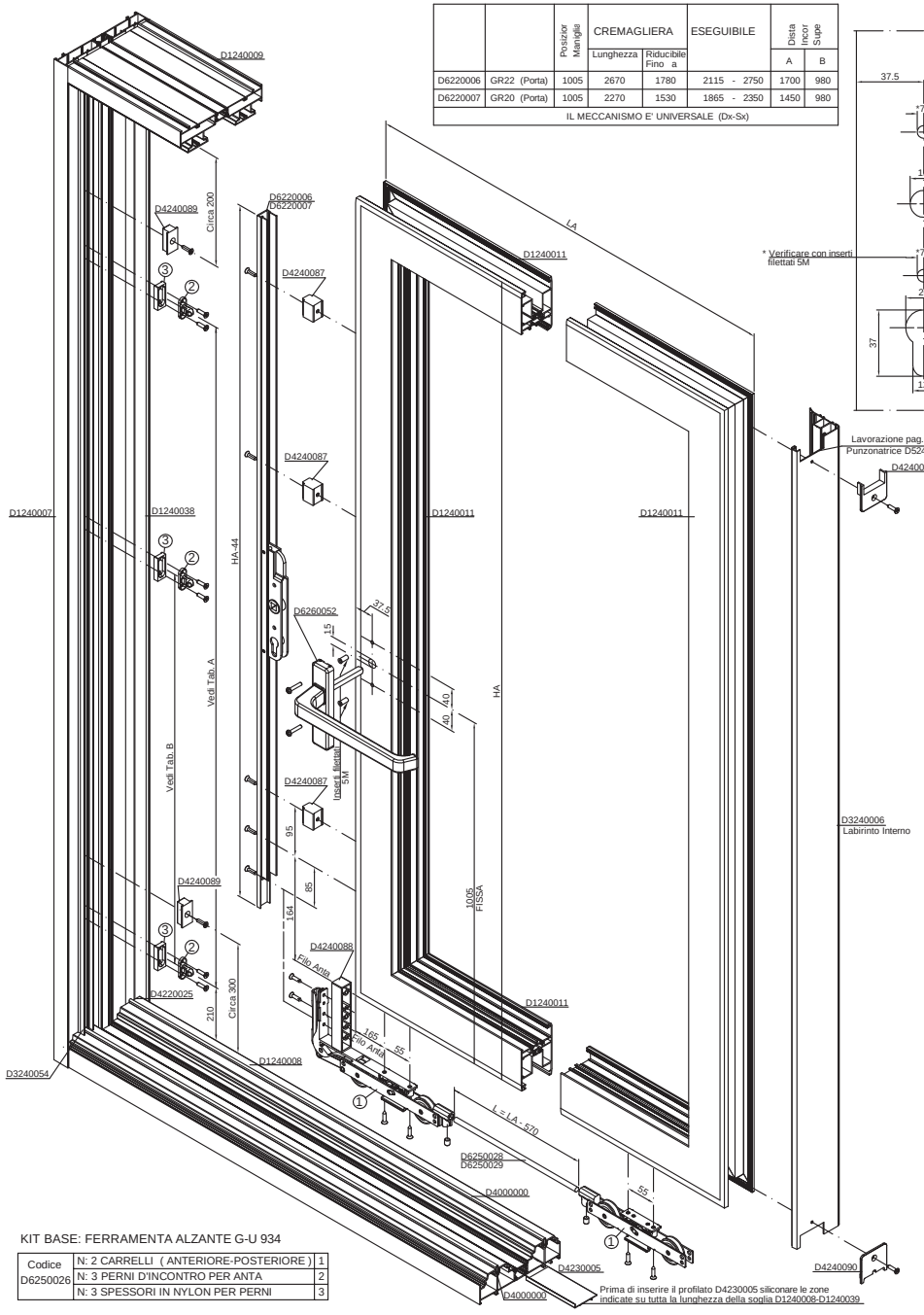


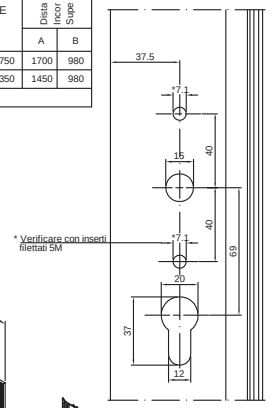


PORTA

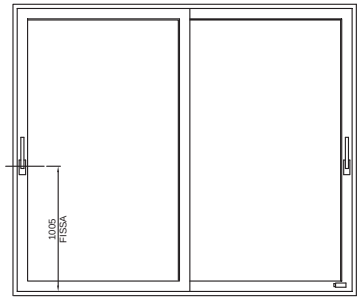


A PORTA: 1ANTA FISSA-1ANTA SCORREVOLE

B PORTA: 2ANTE FISSE-2ANTE SCORREVOLE

C PORTA: 2ANTE SCORREVOLE

D PORTA: 4ANTE SCORREVOLE

SCHEMA APERTURE

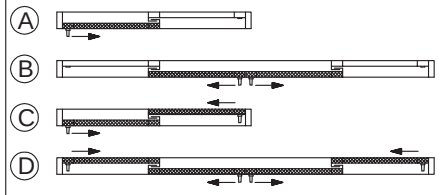


MECCANISMO per SCORREVOLE ALZANTE

portata Max. 300 Kg.

KIT BASE: FERRAMENTA ALZANTE G-U 934

| | | |
|---|---|---|
| Codice D6250026 | N: 2 CARRELLI ( ANTERIORE-POSTERIORE ) | 1 |
| | N: 3 PERNI D'INCONTRO PER ANTA | 2 |
| | N: 3 SPESSORI IN NYLON PER PERNI | 3 |

NOVEMBRE 2013

RISTAMPA 2013

| DESCRIZIONE | LAVORAZIONI | PROFILATI |
|---|---|---|
| D4250012 SQUADRETTA PRESSOFUSA A SCATTO | | D1240007<br>D1240010 |

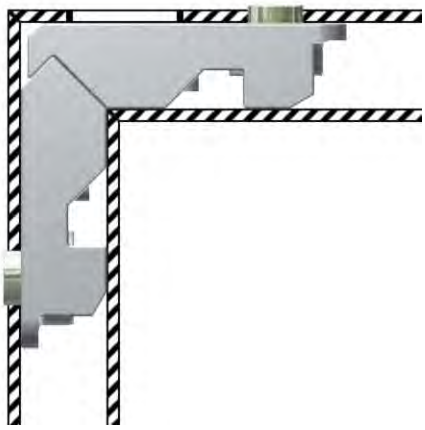

| DESCRIZIONE | LAVORAZIONI | PROFILATI |
|---|---|---|
| D4250041 SQUADRETTA ESTRUSA DA AVVITARE | | D1240011 |

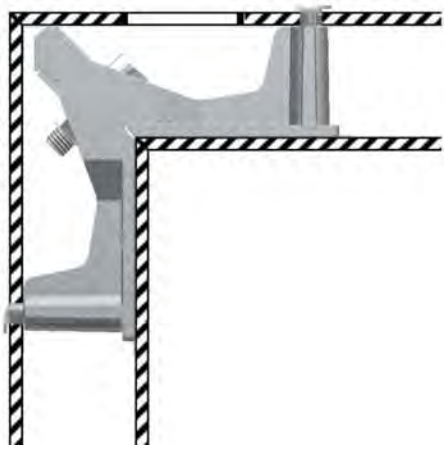

| TABELLA DI CONTROLLO DEL SERRAMENTO FINITO | | | | |
|---|---|---|---|---|
| Posizione | Caratteristica da esaminare | Requisito | Metodo di prova | Tolleranze |
| 1 | Dimensioni telaio | Documenti di commessa | Metro | ± 0.5 mm |
| 2 | Dimensioni ante | Istruzioni di lavorazione | Metro | ± 0.5 mm |
| 3 | Angoli | Istruzioni di lavorazione | Goniometro | ± 0.5° |
| 4 | Taglio guarnizioni | Istruzioni di lavorazione | Documenti di produzione | L x 1.01 ± 2 mm |
| 5 | Montaggio guarnizioni | Istruzioni di lavorazione | Visivo | |
| 6 | Sigillatura giunzioni | Istruzioni di lavorazione | Visivo | |
| 7 | Numero di drenaggi | Istruzioni di lavorazione | Visivo | |
| 8 | Fori di ventilazione | Istruzioni di lavorazione | Visivo | |
| 9 | Posizionamento vetrocamera | Istruzioni di lavorazione | Documenti di produzione | |
| 10 | Componenti della ferramenta | Completezza | Visivo | |
| 11 | Posizionamento della ferramenta | Istruzione di montaggio | Visivo | |
| 12 | Regolazione della ferramenta | Istruzione di montaggio | Calibro a corsoio | |
| 13 | Funzionamento ferramenta | Istruzione di montaggio | Prova di funzionamento | |

**CONDIZIONI GENERALI DI VENDITA**

**1. Premessa**
- Le presenti condizioni generali di vendita si applicano integralmente ad ogni ordine e a tutte le nostre vendite, salvo stipulazione contraria che deve risultare spressamente e per iscritto da parte della nostra Società.
- L'invio o la consegna di qualsiasi ordine di acquisto da parte dell'Acquirente alla nostra Società implica l'accettazione integrale e senza riserve da parte sua delle condizioni generali di vendita della nostra Società.
- Le presenti condizioni generali sono riportate in ogni modulo di conferma d'ordine, nei manuali, anche informatici, nei cataloghi e nel sito della nostra Società e si considerano conosciute da tutti i Compratori.

**2. Offerte**
- Le offerte formulate dalla nostra Società sono senza impegno e non valgono quale proposta.
- Le offerte sono subordinate alle condizioni generali di vendita.
- Le condizioni generali di vendita sono riportate nella nostra offerta e s'intendono accettate mediante invio o consegna dell'Ordine/Commessa.

**3. Ordini/Commesse**
- Ogni ordine/commessa formulato dall'Acquirente è soggetto ad accettazione scritta (c.d. Conferma) da parte della nostra Società ed implica l'accettazione delle condizioni generali della nostra Società.
- Gli ordini devono essere completi e definiti in ogni loro parte mediante distinta.
- La trasmissione dell'ordine impegna l'Acquirente ai dati contenuti nella propria scheda commerciale consegnatagli da nostro delegato e comunque, se non diversamente specificato per iscritto, ai prezzi, alle condizioni di listino ed alle condizioni generali di vendita della nostra Società in vigore alla data di conferma d'ordine.

**4. Conferme d'Ordine**
- Il Contratto di vendita si intenderà concluso, divenendo vincolante per le parti, nel momento in cui la Conferma d'Ordine della nostra Società giungerà all'Acquirente (via e-mail, via fax, via posta, a mani).
- La Conferma d'Ordine inviata dalla nostra Società definisce e riporta tutte le condizioni ed i contenuti definitivi e vincolanti del Contratto, sostituendosi integralmente all'ordine/commessa.
- Qualora la Conferma d'Ordine, anche mediante Distinta o Copia Commissione, contenga aggiunte, limitazioni o altre variazioni rispetto all'Ordine/Commessa, l'assenso dell'Acquirente a tali variazioni s'intenderà tacitamente prestato, salvo contestazione scritta da far pervenire per iscritto alla nostra Società entro 12 (dodici) ore dal ricevimento della stessa.
- La Conferma d'Ordine e le presenti condizioni generali di contratto prevarranno in ogni caso su eventuali condizioni generali o particolari di acquisto predisposte dall'Acquirente.
- Qualsiasi condizione scritta o verbale inviata da parte di nostri collaboratori, funzionari di vendita dipendenti della nostra Società o agenti di vendita è priva di valore se non riprodotta nel testo della nostra conferma d'ordine o se non confermata per iscritto dalla nostra Società.
- Eventuali richieste di variazioni o modifiche dell'ordine da parte dell'Acquirente sono soggette ad approvazione da parte della nostra Società e dovranno pervenire tempestivamente al fine di consentire di attuare le relative variazioni anche con riguardo all'organizzazione e alla produzione da parte della nostra Società. In tal caso la nostra Società si riserva la facoltà di ritardare i tempi di consegna e di modificare il prezzo.

**5. Oggetto del contratto**
- Il contratto ha ad oggetto la fornitura dei materiali, per i quantitativi specificati nella nostra Conferma d'Ordine o in ogni eventuale successiva modifica trasmessa via fax, mail o a mani dalla nostra Società.
- Non rientrano nell'oggetto del presente contratto con la nostra Società i campioni di materiale e i prototipi da sottoporre a prove e/o a test, tutte le informazioni rese in qualsiasi forma o sede per le lavorazioni dei nostri prodotti, quali ad esempio proposte di calcoli, di progetti, di disegni, informazioni relative all'assemblaggio, all'installazione, alla lavorazione, alle verifiche statiche, all'offerta per gare d'appalto; pertanto non ci assumiamo alcuna responsabilità per le fasi di lavorazione successive alla fornitura dei nostri prodotti, anche con riguardo alla loro interazione con altri prodotti.
- In ogni caso, le dimensioni, gli schemi di montaggio e di lavorazione, i prezzi, le prestazioni e gli altri dati figuranti nei cataloghi, nei manuali di lavorazione, nei prospetti, negli annunci pubblicitari, nelle illustrazioni, nei listini prezzi, od in altri documenti illustrativi della nostra Società, così come le caratteristiche dei modelli e campioni inviati dalla nostra Società all'Acquirente, hanno carattere di mere indicazioni, non saranno vincolanti e non contengono alcuna promessa di qualità in relazione ai prodotti. Tali dati non hanno valore impegnativo se non sono espressamente richiamati nella Conferma d'ordine.
- La nostra Società si riserva di apportare in qualunque momento ai propri prodotti quelle modifiche tecniche non sostanziali, dettate da esigenze di produzione, che riterrà convenienti, senza obbligo di comunicazione.

**6. Prezzi**
- I prezzi delle nostre merci si intendono sempre Porto Franco (DDP per gli Incoterms), salvo diversa pattuizione tra le parti. I pagamenti e ogni altra somma dovuta a qualsiasi titolo alla nostra Società si intendono netti al domicilio della nostra Società.
- Eventuali pagamenti fatti ad agenti, rappresentanti, funzionari di vendita, dipendenti o collaboratori della nostra Società non saranno considerati validi fino a quando le relative somme non giungeranno alla nostra Società.
- I prezzi applicati sono quelli indicati nel listino prezzi della nostra Società valido al momento della consegna dei nostri prodotti allo spedizioniere, oltre alle rispettive imposte sul valore aggiunto, salvo diversa indicazione da provarsi per iscritto contenuta nella nostra Conferma d'ordine o in altro documento da noi proveniente.

**7. Condizioni di pagamento**
- Il pagamento dovrà essere effettuato, salvo diverso accordo scritto, a fine mese dalla data della fattura o entro il diverso termine indicato nella fattura, a mezzo di ricevuta bancaria, bonifico bancario presso l'istituto bancario indicato dalla nostra Società o tramite rimessa diretta. Vale quale consegna della merce il ritiro della merce da parte dello spedizioniere o il ritiro autonomo della merce da parte dell'Acquirente se concordato tra le parti.

- La nostra Società si riserva di chiedere degli acconti sul prezzo da versare al momento della conclusione del contratto o successivamente.

**8. Ritardati pagamenti**
- In caso di ritardato, mancato o parziale pagamento da parte dell'Acquirente, la nostra Società si riserva il diritto di sospendere immediatamente la fornitura, e/o di risolvere tutti i contratti in essere con l'Acquirente, anche se non relativi al pagamento in questione, fatto salvo il diritto al risarcimento del danno.
- In caso di ritardato, mancato o parziale pagamento, su tutte le somme dovute matureranno interessi di mora calcolati ai sensi dell'art. 5, comma 2, del decreto legislativo 9 ottobre 2002, n. 231 ("Attuazione della direttiva 2000/35/CE relativa alla lotta contro i ritardi di pagamento nelle transazioni commerciali" pubblicato nella Gazzetta Ufficiale n. 249 del 23 ottobre 2002 ) senza necessità di messa in mora e tutti i crediti diventeranno immediatamente esigibili con decadenza dal beneficio del termine.
- Nessuna contestazione per eventuali inadempimenti, né eccezione alcuna, né azioni legali di qualsiasi natura potrà essere sollevata od esercitata dall'Acquirente se non previo integrale pagamento del prezzo.
- Non è ammessa alcuna compensazione fra il prezzo dovuto alla nostra Società ed eventuali crediti vantati dall'Acquirente.
- L'Acquirente è obbligato al pagamento integrale del prezzo anche in caso di contestazioni.

**9. Consegna**
- Salvo patto contrario, la fornitura della merce si intende Porto Franco.
- E' facoltà della nostra Società effettuare forniture parziali e/o consegne ripartite della merce.
- I termini di consegna indicati nella Conferma d'Ordine non sono termini essenziali, salvo diverso accordo. La forza maggiore o altre circostanze eccezionali o imprevedibili che si verificassero nei confronti della nostra Società o dei nostri fornitori (quali a mero titolo di esempio scioperi, blocchi
stradali, etc. etc.) sospendono i termini per la consegna, senza alcuna responsabilità per la nostra Società.
- Qualora vi sia un ritardo nella consegna della merce superiore ai 30 (trenta) giorni, che non dipenda da forza maggiore o da eventi imprevedibili, è fatto obbligo all'Acquirente contestare per iscritto tale ritardo alla nostra Società, la quale avrà un termine di ulteriori 30 (trenta) giorni per effettuare la consegna. Nessun diritto al risarcimento del danno spetterà all'Acquirente.
- In caso di consegne ripartite, valgono le disposizioni che precedono.
- La nostra Società non risponde per danni da anticipata o ritardata consegna, totale o parziale.

**10. Rischio di perimento della merce**
- Il rischio del perimento o della rovina della merce passa in capo all'Acquirente al più tardi quanto la stessa merce lascia gli stabilimenti della nostra Società ovvero alla consegna. A seguito del passaggio dei rischi la nostra Società non risponde del perimento o della rovina della merce.
- In caso di ritardo da parte dell'Acquirente di presa in consegna della merce, il rischio, qualora non sia già passato in capo all'Acquirente ai sensi del capoverso precedente, si trasmetterà allo stesso alla data di consegna prevista.
- L'Acquirente è obbligato al pagamento integrale del prezzo in caso di danneggiamento o perimento della merce avvenuto dopo il passaggio allo stesso dei rischi.

**11. Verifiche**
- E' fatto obbligo all'Acquirente di verificare la conformità della merce e l'assenza di vizi entro 8 (otto) giorni dal ricevimento, e comunque prima di effettuare qualsiasi lavorazione aggiuntiva sulla stessa.
- Eventuali contestazioni saranno considerate valide solo se comunicate per iscritto mediante raccomandata a.r. entro 8 (otto) giorni dalla ricezione della merce.
- Eventuali vizi occulti dovranno essere denunciati per iscritto, mediante raccomandata a.r., entro 8 (otto) giorni dalla scoperta.
- In ogni caso nessuna denuncia per vizi, difetti o non conformità sarà valida se effettuata oltre un anno dalla consegna.
- Eventuali denunce dovranno essere dettagliate e specifiche, indicare esattamente i difetti riscontrati e, su richiesta della nostra Società, dovranno anche comprendere la restituzione del prodotto difettoso a proprie spese, al fine di consentire le verifiche del caso.

**12. Garanzie**
- La nostra Società garantisce la conformità dei prodotti: per conformità dei prodotti si intende che essi corrispondano per qualità e tipo a quanto stabilito nel contratto e che siano esenti da vizi che possano renderli non idonei all'uso cui sono destinati. I campioni, le indicazioni contenute nei depliants o le informazioni risultanti da altro materiale pubblicitario non sono vincolanti e non contengono alcuna promessa di qualità in relazione ai prodotti.
- La nostra Società non si assume alcuna responsabilità circa la conformità del prodotto alla normativa di Paesi stranieri ove sarà utilizzato il prodotto o destinato, circa eventuali usi speciali, circa gli usi abitualmente previsti nel Paese di destinazione.
- La garanzia avrà una durata di un anno dalla consegna.
- Sulle quantità l'Acquirente riconosce alla nostra Società di accettare quantità di fornitura determinate dalle minime quantità produttive nel caso di ordini riferiti a prodotti non disponibili a magazzino e a multipli interi delle unità di vendita per quanto concerne i materiali gestiti a magazzino.
- La garanzia per i vizi è limitata ai soli vizi dei prodotti dipendenti da difetti di materiale o di lavorazione riferibili alla nostra Società, e non si applica in caso di difetti di installazione o non corretto uso da parte dell'Acquirente. Sarà onere dell'Acquirente fornire alla nostra Società la prova di aver effettuato una corretta installazione o uso.
- La garanzia non si estende a difetti che siano riconducibili a richieste dell'Acquirente, a richieste di imprese terze incaricate dello stesso, alle lavorazioni successive, all'assemblaggio, all'installazione, alle caratteristiche della struttura, o ad altre cause che non sono oggetto della nostra fornitura.
- La nostra Società non risponde dei difetti di conformità dovuti all'usura normale di quelle parti che, per loro natura, sono soggette ad una rapida e continua usura.
- In generale, in nessun caso la nostra Società risponde per difetti di conformità che abbiano la loro causa in un fatto successivo al passaggio dei rischi all'Acquirente ai sensi dell'art. 10.

**13. Contenuto della garanzia**
- In caso di contestazione dei vizi nei termini e con le modalità di cui all'art. 11, la nostra Società eseguirà una verifica del prodotto in contestazione non appena lo stesso verrà inviato presso il nostro stabilimento, a spese dell'Acquirente; in caso di impossibilità di spedizione, la nostra Società effettuerà sopralluogo, a spese dell'Acquirente. All'esito delle verifiche la nostra Società redigerà un verbale contenente il dettaglio degli accertamenti eseguiti.
- Nel caso in cui saranno accertati dalla nostra Società i vizi o i difetti contestati, provvederemo, gratuitamente, a nostra discrezione: a) alla

riparazione; b) alla sostituzione mediante la fornitura gratuita Porto Franco dei prodotti dello stesso genere e quantità di quelli risultati non conformi o difettosi, entro un termine ragionevole. Prima della sostituzione della merce l'Acquirente dovrà resituirci la merce difettosa.
- La sostituzione s'intende solo in relazione al singolo pezzo danneggiato e non all'intera partita.
- Non è dovuto alcun risarcimento danni; in particolare l'Acquirente non potrà avanzare altre richieste di risarcimento del danno, di riduzione del prezzo o di risoluzione del contratto.
- In nessun caso la nostra Società risponde per danni indiretti o consequenziali, per danni da mancata o ridotta produzione, anche rispetto a già pattuiti termini di consegna.

**14. Riserva di proprietà**
- La merce resta di proprietà della nostra Società fino al completo pagamento del prezzo.
- Nel caso venga esercitata la riserva di proprietà da parte della nostra Società, l'Acquirente presta fin da ora il consenso a consentirci l'accesso presso i luoghi dove è depositata la merce e il diritto a ritirare la merce di nostra proprietà.
- Fino a quando sussiste la riserva di proprietà è fatto divieto
all'Acquirente, senza il consenso scritto della nostra Società, di costituire pegno o di vendere a terzi la merce di nostra proprietà.
- E' fatto obbligo all'Acquirente di comunicarci tempestivamente per iscritto eventuali pignoramenti o sequestri della merce di nostra proprietà e di dichiarare all'Ufficiale Giudiziario il nostro diritto di proprietà sulla suddetta merce, al fine di consentirci di esercitare le azioni legali necessarie.
- In caso di omessa o mancata tempestiva comunicazione, le spese legali relative ai procedimenti da noi sostenuti saranno a carico dell'Acquirente.

**15. Divieto di cessione**
- Il presente contratto e i diritti da esso derivanti non potranno, in tutto o in parte, essere ceduti dall'Acquirente, senza il consenso scritto della nostra Società.

**16. Forma, esclusività e nullità**
- Qualsiasi modifica al presente contratto non sarà valida se non fatta per iscritto ed approvata dalla nostra Società.
- L'eventuale nullità di una qualsiasi delle clausole previste nel presente contratto non comporterà la nullità dell'intero contratto, il quale andrà integrato ed interpretato nella sua globalità. Le parti si impegnano a sostituire la clausola nulla o inefficace con una clausola che tenga conto e consenta di realizzare lo scopo economico che le parti, il contratto e le condizioni generali si erano prefissati.

**17. Obbligo di riservatezza**
- L'Acquirente si obbliga a mantenere riservate tutte le notizie e le informazioni di carattere tecnico (disegni, prospetti tecnici, documentazione, formule, corrispondenza etc.) ricevute dalla nostra Società o apprese in esecuzione del presente contratto.

**18. Risoluzione**
- La nostra Società potrà risolvere il presente contratto, senza preavviso, mediante dichiarazione della propria volontà di risoluzione, comunicata per iscritto alla Società acquirente mediante raccomandata a.r., fax o mail, al verificarsi di uno dei seguenti eventi:
a) Il mancato pagamento, parziale o totale, di quanto dovuto dalla Società acquirente secondo i tempi e le modalità previste nel presente contratto, salvo che la nostra Società non si avvalga della facoltà di chiedere l'adempimento del contratto, in ogni caso con pagamento dell'importo stabilito nel presente contratto, e previa rideterminazione dei termini delle consegne ripartite, oltre al risarcimento del danno;
b) In caso di dichiarazione di fallimento della Società acquirente o nel caso in cui la stessa venga sottoposta ad una procedura concorsuale;
c) in tutti gli altri casi previsti dagli artt. 1453 e segg. del codice civile.

**19. Legge applicabile**
- Per tutto quanto non espressamente previsto dalle presenti condizioni generali si applica la legge italiana e gli artt. 1470 e seguenti del codice civile italiano.

**20. Foro competente**
- Per tutte le controversie che dovessero sorgere in relazione all'esistenza, validità interpretazione, esecuzione e risoluzione del presente contratto sarà competente in via esclusiva il Foro di Milano.

**21. Comunicazioni**
- Tutte le comunicazioni riguardanti questo contratto devono essere fatte per iscritto, e si intenderanno validamente effettuate se inviate a mezzo raccomandata a.r. o a mezzo fax al seguente indirizzo: per il fornitore: Hydro Building Systems S.p.A, Via Ponchielli 3, 20063 Cernusco sul Naviglio (MI) - Fax: 02.92429496

**22. Privacy**
- Ai sensi del D.Lgs. n.196 del 30.6.2003 entrambe le Società dichiarano di aver ricevuto informativa, ed autorizzano fin da ora ogni trattamento nonché comunicazione e diffusione dei dati, anche sensibili, necessari per la conclusione del presente Contratto di fornitura.
- Entrambe le parti si impegnano altresì a provvedere a propria cura e spese ad ogni adempimento del sopra citato decreto legislativo per soggetti terzi di propria competenza che, nel corso del rapporto contrattuale di cui trattasi, dovesse rendersi necessario per l'espletamento dell'incarico ricevuto.

**23. Norme tecniche e responsabilità del produttore**
- Per ciò che concerne le caratteristiche dei prodotti della nostra Società, essi sono conformi alla legislazione, alle norme tecniche vigenti in Italia e alle norme di prodotto specifiche al momento della conclusione del contratto.
- L'Acquirente si assume per intero il rischio di un'eventuale difformità tra le norme italiane e quelle del Paese di destinazione dei prodotti, tenendo indenne la nostra Società da ogni eventuale richiesta di risarcimento danni o sanzione o altra conseguenza economica.
- La nostra Società garantisce le prestazioni dei prodotti di sua fabbricazione solo ed esclusivamente in relazione ad usi, destinazioni, applicazioni, tolleranze da essa espressamente indicati.
- L'Acquirente non è autorizzato a disporre dei prodotti fornitigli dalla nostra Società in modo non conforme alle indicazioni di cui al punto precedente.





domal

02/ 2013

Hydro Building Systems S.p.A..
Via A. Ponchielli 3, 20063
Cernusco sul Naviglio (MI)
T: + 02 92 42 91
F: 02 92 42 94 96
www.domal.it

domal